Video Intercom Two-Wire Bundl

UD17635N-A

Two-Wire Villa Door Station

ENGLISH

1 Appearance

① Microphone ② Calling Indicator ③ Speaking Indicator
④ Open Door Indicator ⑤ Built-in Camera ⑥ Supplement Light
⑦ Loudspeaker ⑧ TAMPER ⑨ Call Button

2 Terminals

A1 NC1 : Normally Close
A2 NO1 : Normally Open
A3 COM : Common Interface
A4 NC2 : Normally Close
A5 NO2 : Normally Open
A6 GND : Grounding
A7 AIN2 : Alarm Input 2
A8 AIN1 : Alarm Input 1
A9 12V OUT : Power Output for Lock
A10 GND : Grounding
A11 2-WIRE: Wire to Indoor Station

3 Installation

To install the door station onto the wall, you are required to utilize a matched gang box.
The dimension of gang box is shown.
The door station supports surface mounting and flush mounting.

Before you begin:

1. Make sure the device in the package is in good condition and all the assembly parts are included.
2. Make sure all the related equipment is power-off during the installation.
3. Check the product specification for the installation environment.
4. Connect cables to the door station before mounting.

Surface Mounting with Gang Box

1. Take the gang box and screws from the packing box.
2. Fix the gang box onto the wall with 4 screws.
3. Install the door station into the gang box, and fix it with 4 screws.

Flush Mounting with Gang Box

1. Cave the installation hole, and pull the cable out.

Note: The suggested dimension of the installation hole is 103.5 mm × 162.5 mm × 40.5 mm.

2. Insert the gang box into the hole with 4 screws.
3. Install the door station into the gang box, and fix it with 4 screws.

4 Getting Started

Wire the door station to the indoor station with 2-wire cables.
You can activate the door station by indoor station.
Set the open duration and other parameters by indoor station.
Refers to the Indoor Station Configuration Guide for details.
The application of the device is shown.

5 Video Intercom Operation

You can call the resident by pressing the call button.

1. Press the call button of the door station.
2. The resident can receive/decline the video call, unlock the door, etc.

Note:

- When the video intercom between you and the resident is realized, you can speak to the resident, and the live view of door station will be displayed on the connected indoor station.
- When the door station is calling the resident, the door station will detect the brightness of video automatically. When the brightness is lower than the expected threshold, the supplement light will be enabled.
- When the supplement light is enabled, the backlight of key will be auto-enabled, otherwise, the door station will detect the brightness of live view and enable the backlight of key when the brightness of live view is lower than expected threshold.

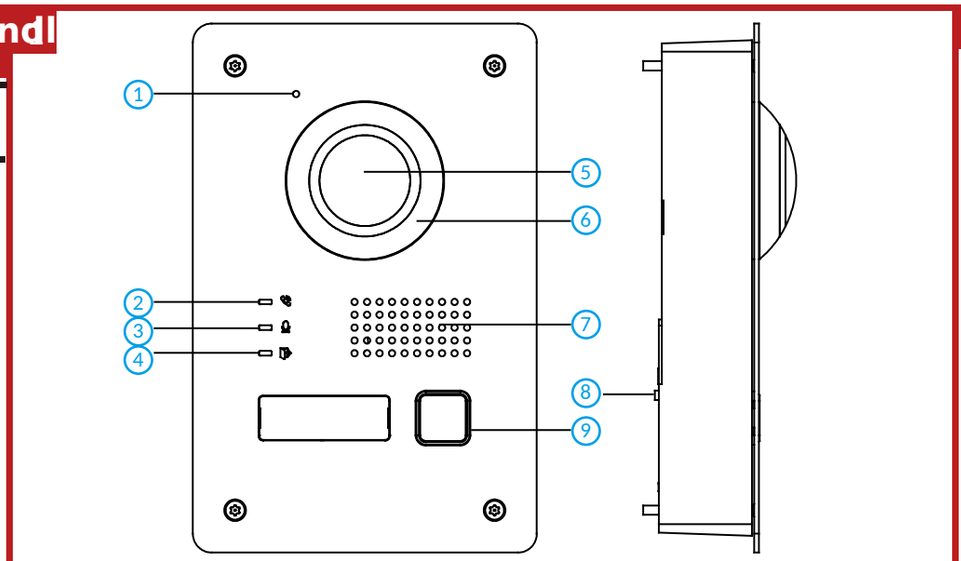

2

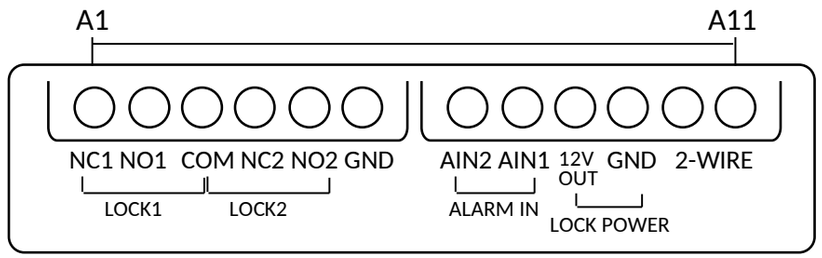

3

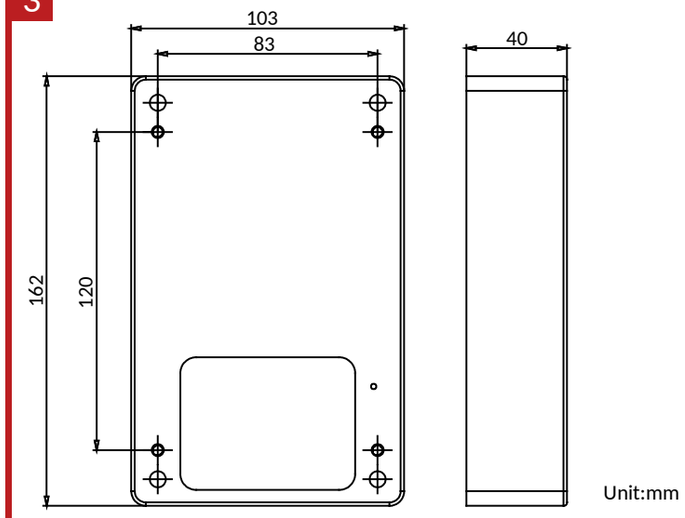

4

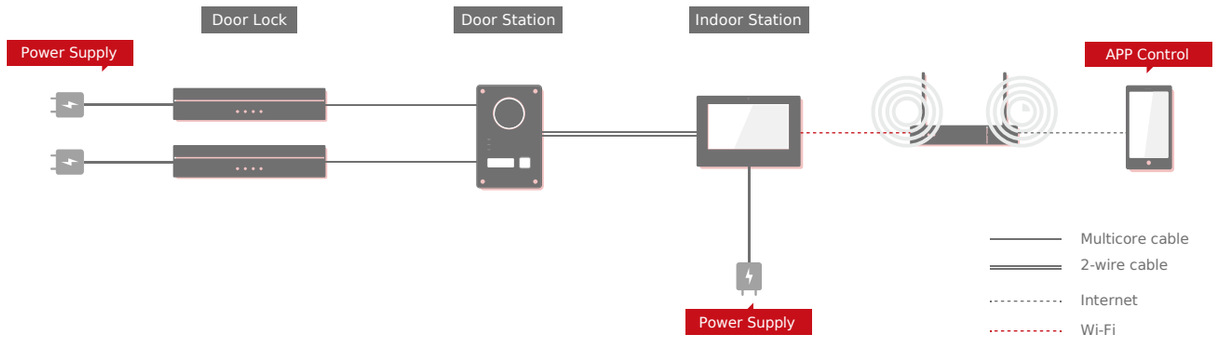

3

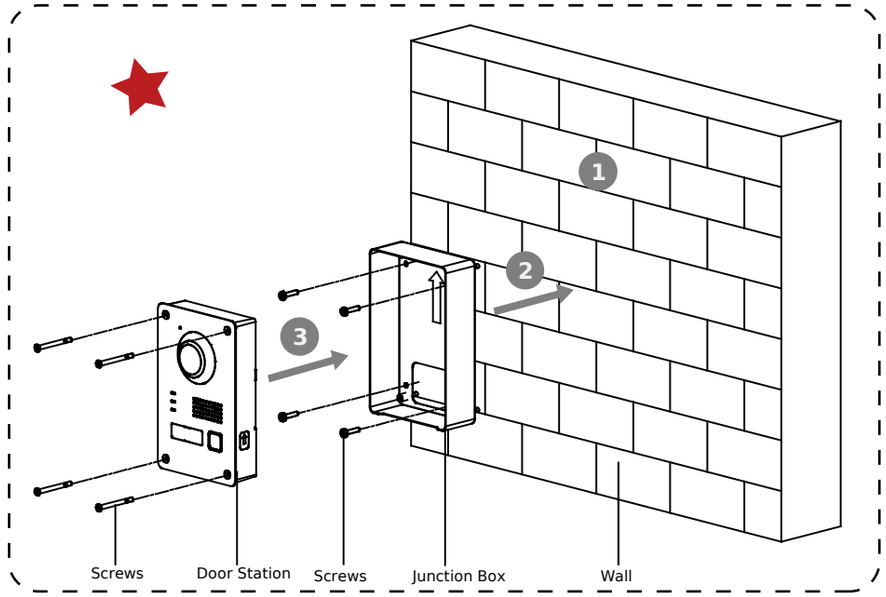

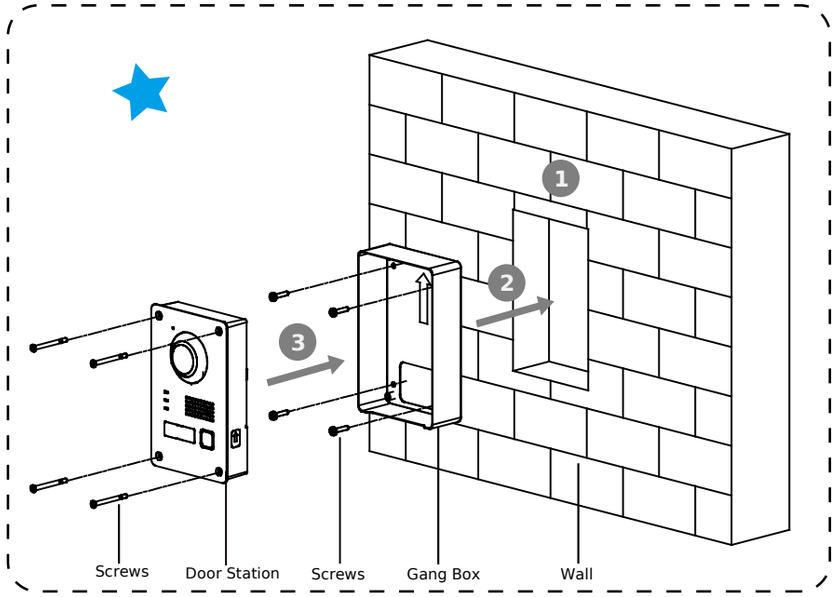

FCC Information

Please take attention that changes or modification not expressly approved by the party responsible for compliance could void the user's authority to operate the equipment.

FCC compliance: This equipment has been tested and found to comply with the limits for a Class B digital device, pursuant to part 15 of the FCC Rules. These limits are designed to provide reasonable protection against harmful interference in a residential installation. This equipment generates, uses and can radiate radio frequency energy and, if not installed and used in accordance with the instructions, may cause harmful interference to radio communications. However, there is no guarantee that interference will not occur in a particular installation. If this equipment does cause harmful interference to radio or television reception, which can be determined by turning the equipment off and on, the user is encouraged to try to correct the interference by one or more of the following measures:

—Reorient or relocate the receiving antenna.
—Increase the separation between the equipment and receiver.
—Connect the equipment into an outlet on a circuit different from that to which the receiver is connected.
—Consult the dealer or an experienced radio/TV technician for help.

This equipment should be installed and operated with a minimum distance 20cm between the radiator and your body.

Please take attention that changes or modification not expressly approved by the party responsible for compliance could void the user's authority to operate the equipment.

This device complies with Part 15 of the FCC Rules. Operation is subject to the following two conditions:
(1) This device may not cause harmful interference, and
(2) This device must accept any interference received, including interference that may cause undesired operation.

This equipment complies with FCC radiation exposure limits set forth for an uncontrolled environment. This equipment should be installed and operated with minimum distance 20cm between the radiator & your body.

FCC Conditions

This device complies with part 15 of the FCC Rules. Operation is subject to the following two conditions:
1. This device may not cause harmful interference.
2. This device must accept any interference received, including interference that may cause undesired operation.

EU Conformity Statement

This product and - if applicable - the supplied accessories too are marked with "CE" and comply therefore with the applicable harmonized European standards listed under the RE Directive 2014/53/EU, the EMC Directive 2014/30/EU, the RoHS Directive 2011/65/EU.

2006/66/EC (battery directive): This product contains a battery that cannot be disposed of as unsorted municipal waste in the European Union. See the product documentation for specific battery information. The battery is marked with this symbol, which may include lettering to indicate cadmium (Cd), lead (Pb), or mercury (Hg). For proper recycling, return the battery to your supplier or to a designated collection point. For more information see: *www.recyclethis.info*

2012/19/EU (WEEE directive): Products marked with this symbol cannot be disposed of as unsorted municipal waste in the European Union. For proper recycling, return this product to your local supplier upon the purchase of equivalent new equipment, or dispose of it at designated collection points. For more information see: *www.recyclethis.info*

Two-Wire Indoor Station

ENGLISH

Diagram References

1 Appearance

① Display Screen ② Microphone ③ Debugging Port ④ Alarm Terminal
⑤ Two-Wire Interface ⑥ Loudspeaker ⑦ Power Supply Interface

Note: The debugging port is used for debugging only.

2 Wiring

AIN1: Alarm Input 1
AIN2: Alarm Input 2
AIN3: Alarm Input 3
AIN4: Alarm Input 4
AIN5: Alarm Input 5
AIN6: Alarm Input 6
AIN7: Alarm Input 7
AIN8: Alarm Input 8
GND: Grounding
485-: RS-485 Interface
485+: RS-485 Interface

Note: Wiring description refers to the User Manual.

3 Installation

The wall mounting plate and the junction box are required to install the indoor station onto the wall.
The dimension of junction box should be 75 mm (width) × 75 mm (length) × 50 mm (depth).
The dimension of wall mounting plate is shown.

Before you begin:

1. Make sure the device in the package is in good condition and all the assembly parts are included.
2. The power supply the indoor station supports is 12 VDC. Please make sure your power supply matches your indoor station.
3. Make sure all the related equipment is power-off during the installation.
4. Check the product specification for the installation environment.
5. Here takes wall mounitng with junction box for example.

★ Wall Mounting with Junction Box

1. Chisel a hole in the wall. The size of the hole should be 76 mm (width) × 76 mm (length) × 50 mm (depth).
2. Insert the junction box to the hole chiseled on the wall.
3. Fix the wall mounting plate to the junction box with 2 screws.
4. Hook the indoor station to the wall mounting plate tightly by inserting the plate hooks into the slots on the rear panel of the indoor station, during which the lock catch will be locked automatically.

★ Wall Mounting without Junction Box

1. Insert 2 expension tubes into the wall.
2. Fix the wall mounting plate to the wall with 2 screws.
3. Hook the indoor station to the wall mounting plate tightly by inserting the plate hooks into the slots on the rear panel of the indoor station, during which the lock catch will be locked automatically.

4 Getting Started

1 Activate Indoor Station

You are required to activate the device first by setting a strong password for it before you can use the device.

1. Power on the device. It will enter the activation page automatically.
2. Create a password and confirm it.
3. Tap OK to activate the indoor station.

Note: We highly recommend you to create a strong password of your own choosing (using a minimum of 8 characters, including at least three kinds of following categories: upper case letters, lower case letters, numbers, and special characters) in order to increase the security of your product. And we recommend you reset your password regularly, especially in the high security system, resetting the password monthly or weekly can better protect your product.

2 Quick Configuration

1. Choose Language and tap Next.
2. Set network parameters and tap Next
   - Edit Local IP, Subnet Mask and Gateway parameters.
   - Enable DHCP, the device will get network parameters automatically.
3. Configure the indoor station and tap Next.
   a. Select Indoor Station Type.
   b. Edit Floor and Room No.
4. Linked related devices and tap Next. If the device and the indoor station are in the same LAN, the device will be displayed in the list. Tap the device or enter the serial No. to link.
   a. Tap the door station in the list to link.
   b. Tap the settings icon to pop up the Network Settings page.
   c. Edit the network parameters of the door station manually or enable DHCP to get the network parameters automatically.
   d. Optional: Enable Synchronize Language to synchronize the Language of door station with indoor station.
   e. Tap OK to save the settings.
5. Tap Finish to save the settings.

● The power supply must conform to LPS. The recommended adaptor models and manufacturers are shown as below. Use the attached adaptor ,and do not change the adaptor randomly.

Model	Current	Manufacturer	Standard
MSA-C1500CS24.0-40W-DE	1.5A	MOSO POWER SUPPLY TECHNOLOGY CO.,LTD	CE
ADS-40FSI-19 24036EPG	1.5A	SHENZHEN HONOR ELECTRONIC CO.,LTD	CE

1

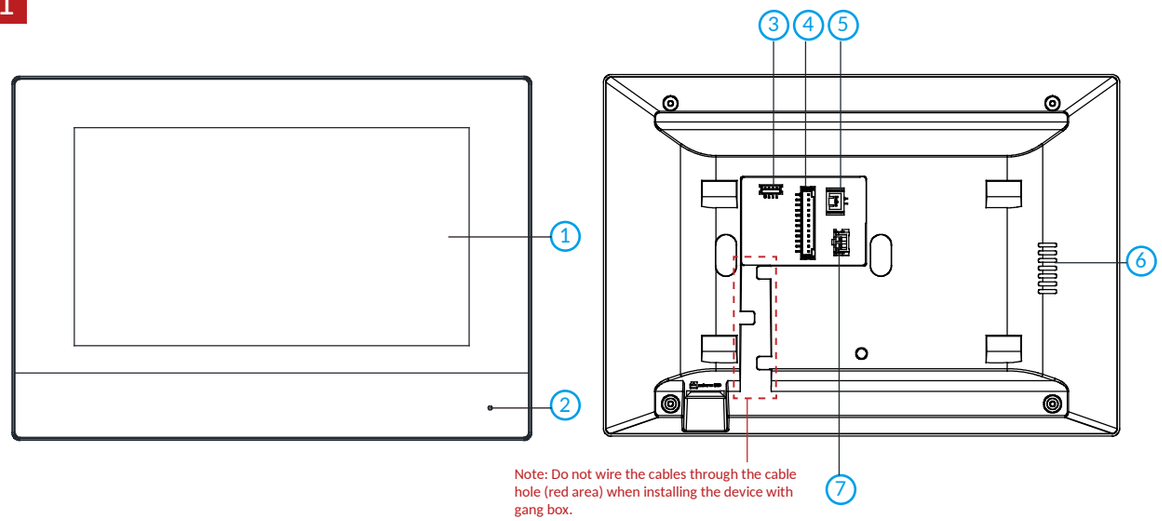

2

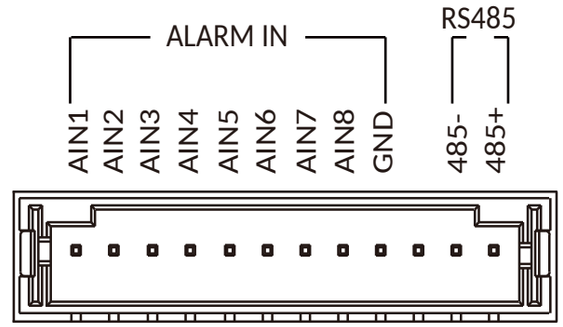

3

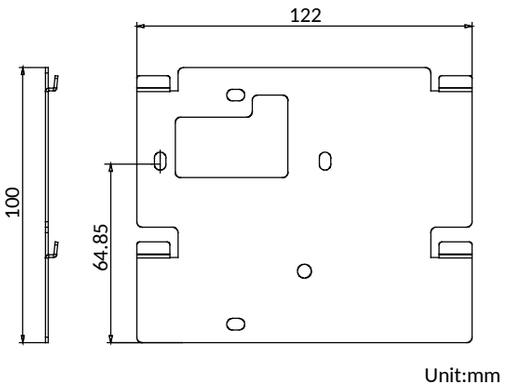

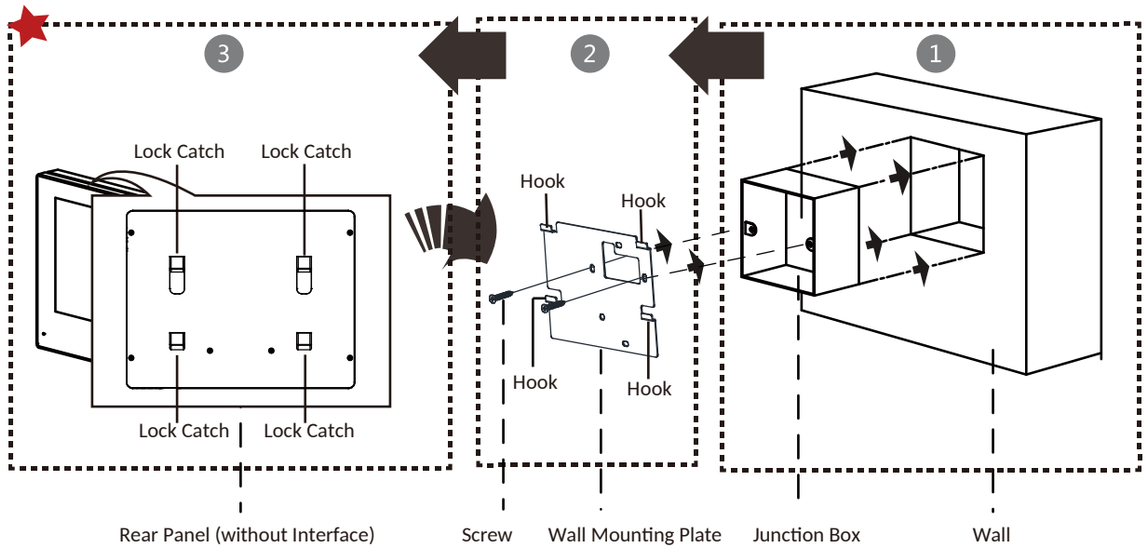

Safety Instruction

Warnings

● All the electronic operation should be strictly compliance with the electrical safety regulations, fire prevention regulations and other related regulations in your local region.
● Please use the power adapter, which is provided by normal company. The power consumption cannot be less than the required value.
● Do not connect several devices to one power adapter as adapter overload may cause over-heat or fire hazard.
● Please make sure that the power has been disconnected before you wire, install or dismantle the device.
● When the product is installed on wall or ceiling, the device shall be firmly fixed.
● If smoke, odors or noise rise from the device, turn off the power at once and unplug the power cable, and then please contact the service center.
● If the product does not work properly, please contact your dealer or the nearest service center. Never attempt to disassemble the device yourself. (We shall not assume any responsibility for problems caused by unauthorized repair or maintenance.)

Cautions

● Do not drop the device or subject it to physical shock, and do not expose it to high electromagnetism radiation. Avoid the equipment installation on vibrations surface or places subject to shock (ignorance can cause equipment damage).
● Do not place the device in extremely hot (refer to the specification of the device for the detailed operating temperature), cold, dusty or damp locations, and do not expose it to high electromagnetic radiation.
● The device cover for indoor use shall be kept from rain and moisture.
● Exposing the equipment to direct sun light, low ventilation or heat source such as heater or radiator is forbidden (ignorance can cause fire danger).
● Do not aim the device at the sun or extra bright places. A blooming or smear may occur otherwise (which is not a malfunction however), and affecting the endurance of sensor at the same time.
● Please use the provided glove when open up the device cover, avoid direct contact with the device cover, because the acidic sweat of the fingers may erode the surface coating of the device cover.
● Please use a soft and dry cloth when clean inside and outside surfaces of the device cover, do not use alkaline detergents.
● Please keep all wrappers after unpack them for future use. In case of any failure occurred, you need to return the device to the factory with the original wrapper. Transportation without the original wrapper may result in damage on the device and lead to additional costs.
● Improper use or replacement of the battery may result in hazard of explosion. Replace with the same or equivalent type only. Dispose of used batteries according to the instructions provided by the battery manufacturer.

Consignes de sécurité

Avertissements :

● Tous les éléments électroniques doivent respecter à la lettre la réglementation locale sur la sécurité des installations électriques, sur la prévention des incendies et des réglementations connexes en vigueur.
● Utilisez un adaptateur fourni par une entreprise agréée. La consommation électrique ne doit pas être inférieure à la valeur exigée.
● Ne branchez pas plusieurs appareils sur un même adaptateur ; toute surcharge de l'adaptateur pouvant entraîner sa surchauffe ou provoquer un incendie.
● Veillez à bien déconnecter la source d'alimentation avant de câbler, installer ou démonter l'appareil.
● Lors de l'installation au mur ou au plafond, assurez-vous que l'appareil est bien fixé.
● Si l'appareil dégage de la fumée ou une odeur suspecte, ou s'il émet des bruits inhabituels, éteignez-le et débranchez le câble d'alimentation, puis contactez le SAV.
● Si le produit ne fonctionne pas correctement, contactez votre revendeur ou le SAV le plus proche. Vous ne devez en aucun cas essayer de démonter le produit vous-même. (Nous déclinons toute responsabilité en cas de problèmes découlant d'une intervention ou d'une réparation effectuée sans autorisation.)

Précautions

● Évitez de faire tomber l'appareil, de le heurter et de l'exposer à des rayonnements électromagnétiques de forte intensité. Évitez d'installer l'équipement sur des surfaces vibrantes ou à des emplacements subissant des chocs fréquents (au risque de l'endommager).
● N'installez pas l'appareil à un emplacement trop chaud ou trop froid (reportez-vous à la spécification de l'appareil pour connaître la température de fonctionnement précise), poussiéreux ou humide. Ne l'exposez pas non plus à des rayonnements électromagnétiques élevés.
● Le capot de l'appareil pour installation intérieure ne doit pas être exposé à la pluie, ni à l'humidité.
● Il est formellement interdit d'exposer l'équipement directement au soleil, à un environnement mal ventilé ou à une source de chaleur telle qu'une chaudière ou un radiateur (au risque de provoquer un incendie).
● N'orientez pas l'appareil vers le soleil ou des sources de lumière très vive. Dans le cas contraire, un voile ou des traînées risquent de se former (ce qui ne constitue toutefois pas un dysfonctionnement) et la résistance du capteur peut également être affectée.
● Utilisez le gant fourni pour ouvrir le capot du dôme et évitez tout contact direct avec celui-ci, l'acidité de la sudation des doigts pouvant éroder le revêtement du capot de l'appareil.
● Utilisez un chiffon doux et sec pour nettoyer les surfaces intérieures et extérieures du capot de l'appareil. N'utilisez pas de détergents alcalins.
● Conservez tous les emballages ; ils pourront vous resservir ultérieurement. En cas de panne, renvoyez l'appareil à l'usine dans son emballage d'origine. Si l'appareil est transporté hors de son emballage d'origine, il risque d'être abîmé, entraînant des frais supplémentaires.
● Une mauvaise utilisation de la batterie ou un remplacement erroné peut entraîner un risque d'explosion. Ne la remplacez que par une batterie identique ou de type équivalent. Mettez les batteries usagées au rebut conformément aux instructions du fabricant.

Product Information

About this Manual
The Manual includes instructions for using and managing the product. Pictures, charts, images and all other information hereinafter are for description and explanation only. The information contained in the Manual is subject to change, without notice, due to firmware updates or other reasons. Please find the latest version in the company website.
Please use this user manual under the guidance of professionals.

Legal Disclaimer
REGARDING TO THE PRODUCT WITH INTERNET ACCESS, THE USE OF PRODUCT SHALL BE WHOLLY AT YOUR OWN RISKS. OUR COMPANY SHALL NOT TAKE ANY RESPONSIBILITES FOR ABNORMAL OPERATION, PRIVACY LEAKAGE OR OTHER DAMAGES RESULTING FROM CYBER ATTACK, HACKER ATTACK, VIRUS INSPECTION, OR OTHER INTERNET SECURITY RISKS; HOWEVER, OUR COMPANY WILL PROVIDE TIMELY TECHNICAL SUPPORT IF REQUIRED.
SURVEILLANCE LAWS VARY BY JURISDICTION. PLEASE CHECK ALL RELEVANT LAWS IN YOUR JURISDICTION BEFORE USING THIS PRODUCT IN ORDER TO ENSURE THAT YOUR USE CONFORMS THE APPLICABLE LAW. OUR COMPANY SHALL NOT BE LIABLE IN THE EVENT THAT THIS PRODUCT IS USED WITH ILLEGITIMATE PURPOSES. IN THE EVENT OF ANY CONFLICTS BETWEEN THIS MANUAL AND THE APPLICABLE LAW, THE LATER PREVAILS.
Data Protection
During the use of device, personal data will be collected, stored and processed. To protect data, the development of our devices incorporates privacy by design principles. For example, for device with facial recognition features, biometrics data is stored in your device with encryption method; for fingerprint device, only fingerprint template will be saved, which is impossible to reconstruct a fingerprint image.
As data controller, you are advised to collect, store, process and transfer data in accordance with the applicable data protection laws and regulations, including without limitation, conducting security controls to safeguard personal data, such as, implementing reasonable administrative and physical security controls, conduct periodic reviews and assessments of the effectiveness of your security controls.

Video Intercom Two-Wire Bu

Station de porte de villa à interphone vidéo — FRANÇAIS

1 Apparence

① Microphone ② Indicateur d'appel ③ Indicateur de conversation
④ Indicateur de porte ouverte ⑤ Caméra intégrée ⑥ Éclairage supplémentaire
⑦ Haut-parleur ⑧ SABOTAGE ⑨ Bouton d'appel

2 Bornes

A1 NF1 : normalement fermé
A2 NO1 : normalement ouvert
A3 COM : interface commune
A4 NF2 : normalement fermé
A5 NO2 : normalement ouvert
A6 GND : mise à la terre
A7 AIN2 : entrée d'alarme 2
A8 AIN1 : entrée d'alarme 1
A9 SORTIE 12 V : puissance de sortie pour le verrouillage
A10 GND : mise à la terre
A11 2 fils : câblage vers la station intérieure

3 Installation

Pour installer la station de porte dans le mur, vous devez utiliser un boîtier de connexion adapté.
Les dimensions du boîtier de connexion sont indiquées.
La station de porte prend en charge le montage en surface et le montage encastré.

Avant de commencer :

1. Assurez-vous que l'appareil dans l'emballage est en bon état et que toutes les pièces d'assemblage sont incluses.
2. Assurez-vous que l'équipement connexe est bien hors tension pendant l'installation.
3. Vérifiez la spécification du produit pour l'environnement d'installation.
4. Branchez les câbles à la station de porte avant d'effectuer le montage.

★Montage mural avec boîtier de connexion

1. Sortez le boîtier de connexion et les vis de la boîte d'emballage.
2. Fixez le boîtier de connexion dans le mur à l'aide de 4 vis.
3. Installez la station de porte dans le boîtier de connexion, puis fixez-la à l'aide de 4 vis.

★Montage encastré avec boîtier de connexion

1. Creusez le trou d'installation et faites sortir le câble.

Remarque : les dimensions conseillées pour le trou d'installation sont de 103,5 mm × 162,5 mm × 40,5 mm.

2. Installez le boîtier de connexion dans le trou à l'aide de 4 vis.
3. Installez la station de porte dans le boîtier de connexion, puis fixez-la à l'aide de 4 vis.

4 Premiers pas

Reliez la station de porte à la station intérieure à l'aide de câbles à 2 fils.
Vous pouvez activer la station de porte via la station intérieure.
Configurez la durée d'ouverture et d'autres paramètres via la station intérieure.
Reportez-vous au manuel de configuration de la station intérieure pour plus de détails.
L'utilisation de l'appareil est indiquée.

5 Utilisation de l'interphone vidéo

Vous pouvez appeler le résident en appuyant sur le bouton d'appel.

1. Appuyez sur bouton d'appel de la station de porte.
2. Le résident peut accepter/refuser l'appel vidéo, déverrouiller la porte, etc.

Remarque :

- Une fois que la communication vidéo est établie entre vous et le résident, vous pouvez lui parler ; la vue en direct de la station de porte s'affiche sur la station intérieure connectée.
- Lorsque la station de porte appelle le résident, elle détecte automatiquement la luminosité de la vidéo. Si la luminosité est en dessous du seuil souhaité, l'éclairage supplémentaire s'active.
- Lorsque l'éclairage supplémentaire est activé, le rétroéclairage de la touche s'active automatiquement. Dans le cas contraire, la station de porte détectera la luminosité de la vue en direct et activera le rétroéclairage de la touche si la luminosité de la vue en direct est en dessous du seuil souhaité.

Réglementation
Informations relatives à la FCC
Attention : tout changement ou toute modification non expressément autorisés par la partie responsable de la conformité pourraient annuler le droit d'utiliser cet équipement.
Conformité FCC : cet appareil a été testé et reconnu conforme aux limites prescrites pour un appareil numérique de classe B, conformément à la section 15 de la réglementation FCC. Ces limites sont conçues pour fournir une protection raisonnable contre les interférences nuisibles dans une installation résidentielle. Cet appareil génère, utilise et émet de l'énergie radioélectrique, et s'il n'est pas installé ou utilisé conformément aux instructions, est susceptible de causer des interférences nuisibles aux communications radio. Toutefois, il n'y a pas de garantie que des interférences ne puissent se produire dans une installation particulière. Si cet équipement provoque des interférences nuisibles à la réception de télévision ou de radio, ce qui peut être déterminé en mettant l'équipement successivement hors tension puis sous tension, l'utilisateur est invité à essayer de corriger les interférences en adoptant une des mesures suivantes :
— Réorienter ou déplacer l'antenne de réception.
— Augmenter la distance de séparation entre l'équipement et le récepteur.
— Brancher l'équipement sur un circuit différent de celui sur lequel est branché le récepteur.
— Demander l'assistance du distributeur ou d'un technicien radio/TV qualifié.
Conditions FCC
Cet appareil répond aux critères de la section 15 de la réglementation FCC. Son utilisation est soumise aux deux conditions suivantes :
1. Cet appareil ne doit pas produire d'interférences nuisibles.
2. Cet appareil doit accepter les interférences provenant de l'extérieur, y compris celles qui peuvent nuire à son fonctionnement.

Ce produit et, le cas échéant, les accessoires fournis portent la marque « CE » attestant leur conformité aux normes européennes harmonisées en vigueur regroupées sous la directive sur les équipements radioélectriques 2014/53/UE, la directive sur les émissions électromagnétiques 2014/30/EU, la directive sur les basses tensions 2014/35/EU et la directive RoHS 2011/65/EU.

2012/19/UE (directive DEEE) : Dans l'Union européenne, les produits portant ce pictogramme ne doivent pas être déposés dans une décharge municipale où le tri des déchets n'est pas pratiqué. Pour un recyclage adéquat, remettez ce produit à votre revendeur lors de l'achat d'un nouvel équipement équivalent, ou déposez-le dans un lieu de collecte prévu à cet effet. Pour de plus amples informations, consultez : www.recyclethis.info.

2006/66/CE (directive sur les batteries) : Ce produit renferme une batterie qui ne doit pas être déposée dans une décharge municipale où le tri des déchets n'est pas pratiqué, dans l'Union européenne. Pour plus de précisions sur la batterie, reportez-vous à sa documentation. La batterie porte le pictogramme ci-contre, qui peut inclure la mention Cd (cadmium), Pb (plomb) ou Hg (mercure). Pour la recycler correctement, renvoyez la batterie à votre revendeur ou déposez-la dans un point de collecte prévu à cet effet. Pour de plus amples informations, visitez le site Web : www.recyclethis.info.

Haustürstation mit Video-Gegensprechfunktion — DEUTSCH

1 Aufbau

① Mikrofon ② Anrufanzeige ③ Sprechanzeige
④ Tür-Öffnen-Anzeige ⑤ Integrierte Kamera ⑥ Zusatzbeleuchtung
⑦ Lautsprecher ⑧ SABOTAGE ⑨ Ruftaste

2 Anschlussklemmen

A1 NC1: Normal geschlossen
A2 NO1: Normal offen
A3 COM: Allgemeine Schnittstelle
A4 NC2: Normal geschlossen
A5 NO2: Normal offen
A6 GND: Masse
A7 AIN2: Alarmeingang 2
A8 AIN1: Alarmeingang 1
A9 12-V-AUSGANG: Stromausgang für Schloss
A10 GND: Masse
A11 2-DRAHT: Verkabelung zur Innenstation

3 Installation

Für die Installation der Türstation an der Wand müssen Sie eine passende Anschlussdose verwenden.
Die Abmessungen der Anschlussdose sind angegeben.
Die Türstation unterstützt die Auf- und Unterputzmontage.

Bevor Sie beginnen:

1. Achten Sie darauf, dass sich das Gerät in der Verpackung in gutem Zustand befindet und alle Montageteile enthalten sind.
2. Achten Sie darauf, dass die Geräte während der Montage ausgeschaltet sind.
3. Überprüfen Sie die Produktspezifikation für die Installationsumgebung.
4. Schließen Sie die Kabel vor der Montage an die Türstation an.

★Aufputzmontage mit Anschlussdose

1. Nehmen Sie die Anschlussdose und die Schrauben aus der Verpackung.
2. Befestigen Sie die Anschlussdose mit 4 Schrauben an der Wand.
3. Installieren Sie die Türstation mit 4 Schrauben in der Anschlussdose.

★Unterputzmontage mit Anschlussdose

1. Stemmen Sie die Montageöffnung aus und ziehen Sie das Kabel heraus.

Hinweis: Die empfohlene Abmessung der Installationsöffnung beträgt 103,5 mm x 162,5 mm x 40,5 mm.

2. Setzen Sie die Anschlussdose mit 4 Schrauben in die Öffnung ein.
3. Installieren Sie die Türstation mit 4 Schrauben in der Anschlussdose.

4 Erste Schritte

Verbinden Sie die Türstation mit einem 2-Draht-Kabel mit der Innenstation.
Sie können die Türstation über die Innenstation aktivieren.
Stellen Sie die Öffnungsdauer und andere Parameter über die Innenstation ein.
Weitere Informationen finden Sie im Konfigurationshandbuch der Innenstation.
Die Anwendung des Geräts ist dargestellt.

5 Betrieb der Videogegensprechanlage

Über die Ruftaste können Sie den Bewohner anrufen.

1. Drücken Sie die Ruftaste der Türstation.
2. Der Bewohner kann den Videoanruf empfangen/ablehnen, die Tür entsperren usw.

Hinweis:

- Wenn die Videogegensprechanlage zwischen Ihnen und dem Bewohner eingerichtet ist, können Sie mit dem Bewohner sprechen, und die Live-Ansicht der Türstation wird auf der verbundenen Innenstation angezeigt.
- Wenn die Türstation den Bewohner anruft, erkennt die Türstation automatisch die Helligkeit des Videos. Ist die Helligkeit niedriger als der erwartete Schwellenwert, wird die Zusatzbeleuchtung aktiviert.
- Wenn die Zusatzbeleuchtung aktiviert ist, wird die Tastenbeleuchtung automatisch aktiviert, andernfalls erkennt die Türstation die Helligkeit der Live-Ansicht und aktiviert die Tastenbeleuchtung, wenn die Helligkeit der Live-Ansicht niedriger als der erwartete Schwellenwert ist.

Behördliche Informationen
FCC-Hinweise
Bitte beachten Sie, dass Änderungen oder Modifikationen an diesem Gerät, die nicht ausdrücklich vom Hersteller zugelassen sind, zum Verlust der allgemeinen Betriebserlaubnis führen können.
FCC-Konformität: Dieses Gerät wurde getestet und erfüllt die Grenzwerte für digitale Geräte der Klasse B in Übereinstimmung mit Abschnitt 15 der FCC-Bestimmungen. Diese Grenzwerte sollen einen angemessenen Schutz vor schädlichen Störungen in einer Wohnumgebung bieten. Dieses Gerät verursacht und verwendet Energie im Radiofrequenzbereich und kann auf solchen Frequenzen ausstrahlen. Falls es nicht in Übereinstimmung mit den Anweisungen installiert und verwendet wird, kann es Störungen der Funkkommunikation verursachen. Es gibt jedoch keine Garantie dafür, dass bei einer bestimmten Installation keine Störungen auftreten können. Wenn dieses Gerät schädliche Störungen des Radio- oder TV-Empfangs erzeugt, was durch das Aus- und Einschalten des Geräts ermittelt werden kann, sollte der Anwender versuchen, die Störungen durch eine oder mehrere der folgenden Maßnahmen zu beheben:
— Richten Sie die Empfangsantenne neu aus oder setzen Sie sie um.
— Vergrößern Sie den Abstand zwischen Gerät und Empfänger.
— Schließen Sie das Gerät an die Steckdose eines anderen Stromkreises als den des Empfängers an.
— Wenden Sie sich an Ihren Fachhändler oder einen erfahrenen Radio-/Fernsehtechniker.
FCC-Bedingungen
Dieses Gerät entspricht Abschnitt 15 der FCC- Bestimmungen. Der Betrieb ist unter den folgenden beiden Bedingungen gestattet:
1. Dieses Gerät darf keine schädlichen Störungen verursachen.
2. Dieses Gerät muss jegliche empfangene Störungen aushalten, einschließlich jener, die zu einem unerwünschten Betrieb führen.

Dieses Produkt und – gegebenenfalls – das mitgelieferte Zubehör tragen das „CE"-Kennzeichen und entsprechen daher den anwendbaren harmonisierten europäischen Normen, die in der Funkgeräterichtlinie 2014/53/EU, der EMV-Richtlinie 2014/30/EU, der Niederspannungsrichtlinie 2014/35/EU und der RoHS-Richtlinie 2011/65/EU aufgeführt sind.

2012/19/EU (Elektroaltgeräte-Richtlinie): Produkte, die mit diesem Symbol gekennzeichnet sind, dürfen innerhalb der Europäischen Union nicht mit dem Hausmüll entsorgt werden. Für korrektes Recycling geben Sie dieses Produkt bei Kauf eines ähnlichen Neugerätes an Ihren örtlichen Fachhändler zurück oder entsorgen Sie es an einer der dafür vorgesehenen Sammelstellen. Weitere Informationen finden Sie unter: www.recyclethis.info

2006/66/EC (Batterierichtlinie): Dieses Produkt enthält eine Batterie, die innerhalb der Europäischen Union nicht mit dem Hausmüll entsorgt werden darf. Siehe Produktdokumentation für spezifische Hinweise zu Batterien. Die Batterie ist mit diesem Symbol gekennzeichnet, das zusätzlich die Buchstaben Cd für Cadmium, Pb für Blei oder Hg für Quecksilber enthalten kann. Für korrektes Recycling geben Sie die Batterie an Ihren örtlichen Fachhändler zurück oder entsorgen Sie sie an einer der dafür vorgesehenen Sammelstellen. Weitere Informationen finden Sie unter: www.recyclethis.info.

Estación de vídeo intercomunicador para puerta de chalé — ESPAÑOL

1 Apariencia

① Micrófono ② Indicador de llamada ③ Indicador de voz
④ Indicador de apertura de puerta ⑤ Cámara incorporada ⑥ Iluminación adicional
⑦ Altavoz ⑧ MANIPULACIÓN ⑨ Botón de llamada

2 Terminales

A1 NC1: Normalmente cerrado
A2 NO1: Normalmente abierto
A3 COM: Interfaz común
A4 NC2: Normalmente cerrado
A5 NO2: Normalmente abierto
A6 GND: Conexión a tierra
A7 AIN2: Entrada de alama 2
A8 AIN1: Entrada de alama 1
A9 SALIDA 12 V: Salida de alimentación para la cerradura
A10 GND: Conexión a tierra
A11 2-WIRE: Cablear a la Estación interior

3 Instalación

Para instalar la estación de puerta en la pared, debe utilizar la correspondiente caja empotrada.
Se muestran las dimensiones de la caja empotrada.
La estación de puerta se puede montar tanto en superficie como empotrada.

Antes de empezar:

1. Asegúrese de que el dispositivo del paquete esté en buenas condiciones y que todas las piezas de montaje estén incluidas.
2. Asegúrese de que el equipo relacionado esté apagado durante la instalación.
3. Compruebe las especificaciones de producto para el entorno de instalación.
4. Conecte los cables a la estación de puerta antes del montaje.

★Montaje en superficie con la caja empotrada

1. Saque la caja empotrada y los tornillos de la caja de embalaje.
2. Fije la caja empotrada sobre la pared con 4 tornillos.
3. Instale la estación de puerta dentro de la caja empotrada, y fíjela con 4 tornillos.

★Montaje enrasado con la caja empotrada

1. Repase el orificio de montaje y saque el cable.

Nota: Las dimensiones sugeridas del orificio de instalación son 103,5 mm × 162,5 mm × 40,5 mm.

2. Introduzca la capa empotrada dentro del orificio con 4 tornillos.
3. Instale la estación de puerta dentro de la caja empotrada, y fíjela con 4 tornillos.

4 Primeros pasos

Conecte la estación de puerta a la estación interior mediante el cable de 2 hilos.
Puede activar la estación de puerta mediante la estación interior.
Configure la duración de la apertura y otros parámetros mediante la estación interior.
Consulte la Guía de configuración de la estación interior para ver más información.
Se muestra la aplicación del dispositivo.

5 Funcionamiento del vídeo intercomunicador

Puede llamar al residente pulsando el botón de llamada.

1. Pulse el botón de llamada de la estación de puerta.
2. El residente puede recibir/rechazar la videollamada, abrir el pestillo de la puerta, etc.

Nota:

- Cuando se realiza la intercomunicación de vídeo entre usted y el residente, es posible hablar con él o ella, y se mostrará una vista real de la estación de entrada en la estación interior conectada.
- Cuando la estación de puerta llame al residente, detectará automáticamente el brillo de la imagen. Cuando el brillo sea menor que el umbral esperado, se activará la iluminación adicional.
- Cuando la luz adicional esté activada, la retroiluminación del botón se activará automáticamente, de lo contrario, la estación de puerta detectará el brillo de la vista real y activará la retroiluminación delbotón cuando el brillo de la vista real sea menor que el umbral esperado.

Información normativa
Información de la FCC
Tenga en cuenta que cualquier cambio o modificación no aprobado expresamente por la parte responsable del cumplimiento podría anular la autoridad del usuario para utilizar el equipo.
En conformidad con las normativas de la FCC: Este equipo ha sido probado y se ha verificado que cumple con los límites para los dispositivos digitales de Clase B indicados en la sección 15 de las normas de la FCC. Estos límites están diseñados para proporcionar una protección razonable contra las interferencias perjudiciales en una instalación residencial. Este equipo genera, usa y puede emitir energía de radiofrecuencia y, si no se instala y utiliza conforme a lo indicado en las instrucciones, puede ocasionar interferencias perjudiciales a las comunicaciones por radio. No obstante, no se puede garantizar que no se vayan a producir interferencias en una instalación en particular. Si este equipo produce interferencias que afecten a la recepción de radio o televisión, lo cual se puede comprobar encendiendo y apagando el equipo, el usuario puede intentar solucionar el problema tomando alguna de las siguientes medidas:
— Reoriente o reubique la antena receptora.
— Aumente la distancia entre el equipo y el receptor.
— Conecte el equipo a una salida en un circuito diferente al que esté conectado el receptor.
— Consulte con el distribuidor o con un técnico especializado en radio/TV para obtener ayuda.
Condiciones de la FCC
Este dispositivo cumple con la sección 15 de la normativa FCC. Su utilización está sujeta a las dos condiciones siguientes:
1. Este dispositivo no debe ocasionar interferencias perjudiciales.
2. Este dispositivo debe aceptar cualquier interferencia recibida, incluidas aquellas que puedan ocasionar un funcionamiento no deseado.

Este producto, y en su caso también los accesorios suministrados, tienen la marca "CE" y por tanto cumplen con las normas europeas de armonización aplicables enumeradas en la Directiva de equipos radioeléctricos 2014/53/EU, la Directiva de compatibilidad electromagnética 2014/30/UE, la Directiva de baja tensión 2014/35/UE y la Directiva de restricción del uso de sustancias peligrosas 2011/65/UE.

2012/19/UE (directiva RAEE, residuos de aparatos eléctricos y electromagnéticos): En la Unión Europea, los productos marcados con este símbolo no pueden ser desechados en el sistema de basura municipal sin recogida selectiva. Para un reciclaje adecuado, entregue este producto en el lugar de compra del equipo nuevo equivalente o deshágase de él en el punto de recogida designado a tal efecto. Para ver más información, visite: www.recyclethis.info

2006/66/CE (directiva sobre baterías): Este producto lleva una batería que no puede ser desechada en el sistema municipal de basuras sin recogida selectiva dentro de la Unión Europea. Consulte la documentación del producto para ver la información específica de la batería. La batería lleva marcado este símbolo, que incluye unas letras indicando si contiene cadmio (Cd), plomo (Pb), o mercurio (Hg). Para un reciclaje adecuado, entregue la batería a su vendedor o llévela al punto de recogida de basuras designado a tal efecto. Para más información visite: www.recyclethis.info.

Postazione porta per villa del videocitofono — ITALIANO

1 Aspetto

① Microfono ② Indicatore di chiamata ③ Indicatore di conversazione
④ Indicatore apertura porta ⑤ Fotocamera integrata ⑥ Luce supplementari
⑦ Altoparlante ⑧ MANOMISSIONE ⑨ Pulsante di chiamata

2 Terminali

A1 NC1 : Normalmente chiuso
A2 NO1 : Normalmente aperto
A3 COM : Interfaccia comune
A4 NC2 : Normalmente chiuso
A5 NO2 : Normalmente aperto
A6 Terra: Messa a terra
A7 AIN2: Ingresso allarme 2
A8 AIN1: Ingresso allarme 1
A9 USCITA 12 V: Uscita di alimentazione della serratura
A10 Terra: Messa a terra
A11 2 fili: Filo alla stazione interna

3 Installazione

Per installare il videocitofono a parete, è necessario utilizzare la cassetta corrispondente.
Le dimensioni della cassetta devono corrispondere a quelle indicate nella figura.
Il videocitofono supporta il montaggio a parete e il montaggio a incasso.

Prima di cominciare:

1. Assicurarsi che il dispositivo e l'imballaggio siano in buone condizioni e che siano presenti tutte le parti necessarie per l'assemblaggio.
2. Verificare che durante l'installazione tutte le apparecchiature correlate siano spente.
3. Controllare che le specifiche del prodotto siano compatibili con l'ambiente di installazione.
4. Collegare i cavi al videocitofono prima di eseguire il montaggio.

★Montaggio a parete con cassetta

1. Estrarre la cassetta e le viti dalla confezione.
2. Installare la cassetta sulla parete utilizzando 4 viti.
3. Installare il videocitofono nella cassetta e fissarlo con le 4 viti.

★Montaggio a incasso con cassetta

1. Praticare il foro di installazione ed estrarre il cavo.

Nota: Le dimensioni consigliate del foro di installazione sono 103,5 mm x 162,5 mm x 40,5 mm.

2. Inserire la scatola nel foro utilizzando 4 viti.
3. Installare il videocitofono nella cassetta e fissarlo con le 4 viti.

4 Operazioni preliminari

Cablare il videocitofono alla postazione interna con cavi a 2 fili.
È possibile attivare il videocitofono dalla postazione interna.
Impostare la durata dell'apertura ed altri parametri dalla postazione interna.
Per i dettagli consultare la guida di configurazione della postazione interna.
L'applicazione del dispositivo è mostrata in figura.

5 Funzionamento del videocitofono

È possibile chiamare la persona residente premendo il pulsante di chiamata.

1. Premere il pulsante di chiamata del videocitofono.
2. La persona residente può ricevere/rifiutare la videochiamata, aprire la porta, ecc.

Nota:

- Quando si effettua la videochiamata con la persona residente, è possibile parlargli e la stazione interna mostrerà le immagini in tempo reale del videocitofono collegato.
- Quando si chiama la persona residente, il videocitofono rileverà la luminosità del video automaticamente. Quando la luminosità è minore della soglia attesa, sarà abilitata una luce supplementare.
- Una volta abilitata la luce supplementare, si attiverà la retroilluminazione dei tasti. In caso contrario, il videocitofono rileverà la luminosità dell'ambiente circostante e abiliterà la retroilluminazione dei tasti nel caso in cui la luminosità dell'ambiente sia minore della soglia attesa.

Informazioni sulle normative
Informazioni sulle norme FCC
Tenere presente che modifiche o alterazioni non espressamente approvate dalla parte responsabile della conformità potrebbero invalidare l'autorità dell'utente ad utilizzare l'apparecchiatura.
Conformità alle norme FCC: La presente apparecchiatura è stata sottoposta a test e dichiarata conforme ai limiti stabiliti per i dispositivi digitali di Classe B, in conformità con la Parte 15 delle Norme FCC. Questi limiti sono pensati per fornire una ragionevole protezione contro le interferenze dannose in installazioni residenziali. Questo dispositivo genera, utilizza e può emettere energia a radiofrequenza e, se non installato e utilizzato in conformità alle istruzioni, può causare interferenze dannose alle comunicazioni radio. Tuttavia, non esistono garanzie che l'interferenza non si verifichi in una particolare installazione. Se l'apparecchio provoca interferenze dannose alle ricezioni radiotelevisive, riscontrabili spegnendo e accendendo l'apparecchio, si consiglia di provare a correggerle adottando uno o più dei seguenti accorgimenti:
— Riorientare o riposizionare l'antenna di ricezione.
— Aumentare la distanza tra l'apparecchio e il ricevitore.
— Collegare il dispositivo a una presa su un circuito diverso da quello a cui è collegato il ricevitore.
— Consultare un rivenditore o un tecnico radio/TV.
Condizioni delle norme FCC
Questo dispositivo è conforme alla parte 15 delle norme FCC. L'utilizzo è soggetto alle due condizioni seguenti:
1. Il dispositivo non deve causare interferenze dannose.
2. Il dispositivo deve accettare qualsiasi interferenza ricevuta, incluse le interferenze che possono causare un funzionamento indesiderato.

Questo prodotto e, ove applicabile, gli accessori in dotazione sono contrassegnati con il marchio "CE" e sono quindi conformi alle vigenti norme europee armonizzate elencate nella Direttiva sulle energie rinnovabili RE 2014/53/UE, nella Direttiva sulla compatibilità elettromagnetica EMC 2014/30/UE, nella Direttiva sulla bassa tensione LVD 2014/35/UE e nella Direttiva sulla restrizione all'uso di sostanze pericolose RoHS 2011/65/UE

2012/19/UE (Direttiva RAEE): I prodotti contrassegnati con il presente simbolo non possono essere smaltiti come rifiuti municipali indifferenziati nell'Unione Europea. Per garantire un riciclaggio adeguato, restituire il presente prodotto al proprio rivenditore locale in occasione dell'acquisto di una nuova apparecchiatura equivalente, oppure smaltirlo nei punti di raccolta designati. Ulteriori informazioni sono disponibili sul sito: www.recyclethis.info

2006/66/CE (Direttiva sulle batterie): questo prodotto contiene una batteria e non è possibile smaltirlo con i rifiuti municipali indifferenziati nell'Unione Europea. Fare riferimento alla documentazione del prodotto per le informazioni specifiche sulla batteria. La batteria è contrassegnata con il presente simbolo, che potrebbe includere le sigle di cadmio (Cd), piombo (Pb) o mercurio (Hg). Per garantire un riciclaggio adeguato, consegnare la batteria al proprio rivenditore locale oppure smaltirla nei punti di raccolta designati. Ulteriori informazioni sono disponibili sul sito: www.recyclethis.info

Station intérieure à interphone vidéo à deux fils

FRANÇAIS

Références du schéma

1 Apparence

① Écran d'affichage ② Microphone ③ Port de dépannage ④ Terminal d'alarme
⑤ Interface à deux fils ⑥ Haut-parleur ⑦ Interface d'alimentation électrique

Remarque : le port de débogage sert uniquement au débogage.

2 Câblage

AIN1 : entrée d'alarme 1	AIN7 : entrée d'alarme 7
AIN2 : entrée d'alarme 2	AIN8 : entrée d'alarme 8
AIN3 : entrée d'alarme 3	GND : mise à la terre
AIN4 : entrée d'alarme 4	485- : interface RS-485
AIN5 : entrée d'alarme 5	485+ : interface RS-485
AIN6 : entrée d'alarme 6	

Remarque : reportez-vous au manuel d'utilisation pour une description du câblage.

3 Installation

Le plateau de montage mural et le boîtier de jonction sont nécessaires pour installer la station intérieure dans le mur.
Les dimensions du boîtier de jonction doivent être de 75 mm (largeur) × 75 mm (longueur) × 50 mm (profondeur).
Les dimensions du plateau de montage mural sont indiquées.

Avant de commencer :

1. Assurez-vous que l'appareil dans l'emballage est en bon état et que toutes les pièces d'assemblage sont incluses.
2. L'alimentation électrique supportée par la station intérieure est 12 V CC. Assurez-vous que votre alimentation électrique correspond à votre station intérieure.
3. Assurez-vous que l'équipement connexe est bien hors tension pendant l'installation.
4. Vérifiez la spécification du produit pour l'environnement d'installation.
5. Voici un exemple de montage mural avec boîtier de jonction.

★Montage mural avec boîtier de jonction

1. Perforez un trou dans le mur. Les dimensions du trou doivent être de 76 mm (largeur) × 76 mm (longueur) × 50 mm (profondeur).
2. Insérez le boîtier de jonction dans le trou perforé dans le mur.
3. Fixez le plateau de montage mural au boîtier de jonction avec 2 vis.
4. Accrochez la station intérieure au plateau de montage mural en la serrant fermement par insertion des crochets du plateau dans les fentes sur le panneau arrière de la station intérieure, avec le loquet de verrouillage verrouillé automatiquement.

★Montage mural sans boîtier de jonction

1. Insérez 2 tubes à expansion dans le mur.
2. Fixez le plateau de montage mural au mur avec 2 vis.
3. Accrochez la station intérieure au plateau de montage mural en la serrant fermement par insertion des crochets du plateau dans les fentes sur le panneau arrière de la station intérieure, avec le loquet de verrouillage verrouillé automatiquement.

4 Premiers pas

① Activer la station intérieure

Vous devez activer l'appareil en programmant tout d'abord un mot de passe puissant avant de pouvoir l'utiliser.

1. Mettez l'appareil en marche. Il passera automatiquement sur la page d'activation.
2. Créez un mot de passe et confirmez.
3. Appuyez sur OK pour activer la station intérieure.

Remarque : nous vous recommandons vivement de créer à votre discrétion un mot de passe robuste (en utilisant au moins 8 caractères comprenant au moins trois caractères parmi les catégories suivantes : lettres majuscules, lettres minuscules, chiffres et caractères spéciaux) afin de renforcer la sécurité de votre produit. Il est également recommandé de réinitialiser votre mot de passe régulièrement, en particulier dans les systèmes à haute sécurité. La réinitialisation mensuelle ou hebdomadaire du mot de passe permet de mieux protéger votre produit.

② Configuration rapide

1. Choisissez la langue et appuyez sur Suivant.
2. Réglez les paramètres de réseau et appuyez sur Suivant.
   - Éditez les paramètres IP locale, Masque de sous-réseau et Passerelle.
   - En activant DHCP, l'appareil obtiendra automatiquement des paramètres de réseau.
3. Configurez la station intérieure et appuyez sur Suivant.
   a. Sélectionnez Type de station intérieure.
   b. Éditez Étage et N° de pièce.
4. Reliez les appareils concernés et appuyez sur Suivant. Si l'appareil et la station intérieure se trouvent sur le même LAN, l'appareil sera alors affiché dans la liste. Appuyez sur l'appareil ou entrez le n° de série pour effectuer la liaison.
   a. Appuyez sur la station de porte dans la liste pour effectuer la liaison.
   b. Appuyez sur l'icône des réglages pour faire apparaître la page Paramètres réseau.
   c. Éditez manuellement les paramètres de réseau de la station intérieure ou activez DHCP pour obtenir automatiquement les paramètres de réseau.
   d. Facultatif : Activez Synchroniser la langue pour synchroniser la langue de la station de porte avec la station intérieure.
   e. Appuyez sur OK pour enregistrer les paramètres.
5. Appuyez sur Finir pour sauvegarder les réglages.

Video-Gegensprechanlage mit Zweidraht-Innenstation

DEUTSCH

Verweise auf Schaubilder

1 Aufbau

① Bildschirmanzeige ② Mikrofon ③ Debug-Anschluss ④ Alarm-Anschlussklemme
⑤ 2-polige Schnittstelle ⑥ Lautsprecher ⑦ Stromversorgungsanschluss

Hinweis: Der Debugging-Anschluss wird nur für die Fehlersuche verwendet.

2 Anschlüsse

AIN1: Alarmeingang 1	AIN7: Alarmeingang 7
AIN2: Alarmeingang 2	AIN8: Alarmeingang 8
AIN3: Alarmeingang 3	Masse: Masse
AIN4: Alarmeingang 4	485-: RS-485-Anschluss
AIN5: Alarmeingang 5	485+: RS-485-Anschluss
AIN6: Alarmeingang 6	

Hinweis: Die Beschreibung der Verkabelung bezieht sich auf das Benutzerhandbuch.

3 Installation

Zur Installation der Innenstation an der Wand werden die Wandmontageplatte und die Anschlussbox benötigt.
Die Abmessungen der Anschlussbox müssen 75 mm (Breite) x 75 mm (Länge) x 50 mm (Tiefe) betragen.
Die Abmessungen der Wandmontageplatte sind dargestellt.

Bevor Sie beginnen:

1. Achten Sie darauf, dass sich das Gerät in der Verpackung in gutem Zustand befindet und alle Montageteile enthalten sind.
2. Die Stromversorgung der Innenstation erfolgt über 12 VDC. Achten Sie darauf, dass die Stromversorgung mit dem Stromversorgungswerten der Innenstation übereinstimmt.
3. Achten Sie darauf, dass die Geräte während der Montage ausgeschaltet sind.
4. Überprüfen Sie die Produktspezifikation für die Installationsumgebung.
5. Hier dient die Wandmontage mit Kabelanschlussdose als Beispiel.

★Wandmontage mit Kabelanschlussbox

1. Stemmen Sie eine Aussparung in die Wand. Die Größe der Aussparung muss 76 mm (Breite) x 76 mm (Länge) x 50 mm (Tiefe) betragen.
2. Stecken Sie den Kabelanschlussbox in die in die Wand gestemmte Aussparung.
3. Befestigen Sie die Wandmontageplatte mit 2 Schrauben an der Kabelanschlussbox.
4. Hängen Sie die Innenstation fest an die Wandmontageplatte, indem Sie die Plattenhaken in die Schlitze auf der Rückseite der Innenstation einsetzen. Die Verriegelungslausche wird dabei automatisch gesichert.

★Wandmontage ohne Kabelanschlussbox

1. Stecken Sie 2 Dübel in die Wand.
2. Befestigen Sie die Wandmontageplatte mit 2 Schrauben an der Wand.
3. Hängen Sie die Innenstation fest an die Wandmontageplatte, indem Sie die Plattenhaken in die Schlitze auf der Rückseite der Innenstation einsetzen. Die Verriegelungslausche wird dabei automatisch gesichert.

4 Erste Schritte

① Innenstation aktivieren

Sie müssen das Gerät vor der Verwendung zuerst aktivieren. Legen Sie dazu ein starkes Passwort fest.

1. Schalten Sie das Gerät ein. Die Aktivierungsseite wird automatisch aufgerufen.
2. Erstellen Sie ein Passwort und bestätigen Sie es.
3. Tippen Sie auf OK, um die Innenstation zu aktivieren.

Hinweis: Wir empfehlen dringend, dass Sie ein starkes Passwort eigener Wahl erstellen (mindestens 8 Zeichen, einschließlich mindestens drei der folgenden Kategorien: Großbuchstaben, Kleinbuchstaben, Ziffern und Sonderzeichen), um die Sicherheit Ihres Produkts zu erhöhen. Wir empfehlen weiterhin, dass Sie Ihr Passwort regelmäßig monatlich oder wöchentlich zurücksetzen, insbesondere im Hochsicherheitssystem, um die Sicherheit Ihres Produkts zu erhöhen.

② Schnelle Konfiguration

1. Wählen Sie Sprache und tippen Sie auf Weiter.
2. Stellen Sie die Netzwerkparameter ein und tippen Sie auf Weiter.
   - Bearbeiten Sie lokale IP, Subnetzmaske und Gateway-Parameter.
   - Aktivieren Sie DHCP. Das Gerät erhält automatisch Netzwerkparameter.
3. Konfigurieren Sie die Innenstation und tippen Sie auf Weiter.
   a. Wählen Sie den Typ der Innenstation.
   b. Bearbeiten Sie die Etage und Zimmernummer.
4. Verknüpfen Sie zugehörige Geräte und tippen Sie auf Weiter. Wenn sich Gerät und Innenstation im selben LAN befinden, wird das Gerät in der Liste angezeigt. Tippen Sie auf das Gerät oder geben Sie die Seriennummer zum Verknüpfen ein.
   a. Tippen Sie zum Verknüpfen auf die Türstation in der Liste.
   b. Tippen Sie auf zum Aufrufen der Seite mit den Netzwerkeinstellungen auf das Einstellungssymbol.
   c. Bearbeiten Sie die Netzwerkparameter der Türstation manuell oder aktivieren Sie DHCP zum automatischen Abrufen der Netzwerkparameter.
   d. Optional: Aktivieren Sie „Sprache synchronisieren", um die Sprache der Türstation mit der Innenstation zu synchronisieren.
   e. Tippen Sie auf OK, um die Einstellungen zu speichern.
5. Tippen Sie zum Speichern der Einstellungen auf „Fertig stellen".

Estación interior del vídeo intercomunicador de dos cables

ESPAÑOL

Referencias del diagrama

1 Apariencia

① Pantalla ② Micrófono ③ Puerto de depuración ④ Terminal de alarma
⑤ Interfaz de dos cables ⑥ Altavoz ⑦ Interfaz de la fuente de alimentación

Nota: El puerto de depuración se utiliza únicamente para la depuración.

2 Cableado

AIN1: Entrada de alama 1	AIN7: Entrada de alama 7
AIN2: Entrada de alama 2	AIN8: Entrada de alama 8
AIN3: Entrada de alama 3	TIERRA: Conexión a tierra
AIN4: Entrada de alama 4	485-: Interfaz RS-485
AIN5: Entrada de alama 5	485+: Interfaz RS-485
AIN6: Entrada de alama 6	

Nota: para ver una descripción del cableado, consulte el manual de usuario.

3 Instalación

La placa de montaje en pared y la caja de empalmes son necesarias para instalar la estación interior en la pared.
Las dimensiones de la caja de empalmes deben ser de 75 mm (ancho) × 75 mm (longitud) × 50 mm (profundidad).
Se muestran las dimensiones de la placa de montaje en pared.

Antes de empezar:

1. Asegúrese de que el dispositivo del paquete esté en buenas condiciones y que todas las piezas de montaje estén incluidas.
2 La estación interior admite alimentación de 12 VCC. Compruebe que su fuente de alimentación coincida con la estación interior.
3. Asegúrese de que el equipo relacionado esté apagado durante la instalación.
4. Compruebe las especificaciones de producto para el entorno de instalación.
5. Aquí se toma el montaje en pared con caja de empalmes como ejemplo.

★Montaje en pared con caja de empalmes

1. Cincele un orificio en la pared. El tamaño del orificio debe ser de 76 mm (ancho) × 76 mm (longitud) × 50 mm (profundidad).
2. Inserte la caja de empalmes en el orificio cincelado en la pared.
3. Fije la placa de montaje en pared a la caja de empalmes con 2 tornillos.
4. Enganche bien la estación interior a la placa de montaje en pared insertando los ganchos de la placa en las ranuras del panel trasero de la estación interior, momento en el que el cerrojo se cerrará automáticamente.

★Montaje en pared sin caja de empalmes

1. Inserte 2 tacos de expansión en la pared.
2. Fije la placa de montaje a la pared con 2 tornillos.
3. Enganche bien la estación interior a la placa de montaje en pared insertando los ganchos de la placa en las ranuras del panel trasero de la estación interior, momento en el que el cerrojo se cerrará automáticamente.

4 Primeros pasos

① Active la estación interior

Debe activar primero el dispositivo estableciendo una contraseña segura antes de usar el dispositivo.

1. Encienda el dispositivo. Accederá automáticamente a la página de activación.
2. Cree una contraseña y confírmela.
3. Toque Aceptar para activar la estación interior.

Nota: Le recomendamos que elija una contraseña segura (con un mínimo de 8 caracteres, incluyendo al menos tres de las siguientes categorías: mayúsculas, minúsculas, números y caracteres especiales) para aumentar la seguridad de su producto. Le recomendamos restablecer su contraseña regularmente, sobre todo en el sistema de alta seguridad, restablecerla mensual o semanalmente puede proteger mejor su producto.

② Configuración rápida

1. Elija Idioma y toque Siguiente.
2. Ajuste los parámetros de red y toque Siguiente.
   - Edite los parámetros de IP local, Máscara de subred y Puerta de enlace.
   - Si habilita DHCP, el dispositivo recibirá automáticamente los parámetros de red.
3. Configure la estación interior y toque Siguiente.
   a. Seleccione el Tipo de estación interior.
   b. Edite el Piso y N.º de sala.
4. Vincule los dispositivos relacionados y toque Siguiente. Si el dispositivo y la estación interior están en la misma LAN, el dispositivo aparecerá en la lista. Toque el dispositivo o introduzca el n.º de serie para vincularlo.
   a. Toque la estación de puerta en la lista para vincularla.
   b. Toque el icono de ajustes para mostrar la página de Ajustes de red.
   c. Edite manualmente los parámetros de red de la estación de puerta o habilite DHCP para obtener automáticamente los parámetros de red.
   d. Opcional: Habilite Sincronizar idioma para sincronizar el idioma de la estación de puerta con la estación interior.
   e. Toque sobre OK para guardar los ajustes.
5. Toque Terminar para guardar los ajustes.

Stazione interna a due fili del videocitofono

ITALIANO

Riferimento schemi

1 Aspetto

① Display ② Microfono ③ Porta di debugging ④ Terminale di allarme
⑤ Interfaccia a due fili ⑥ Altoparlante ⑦ Interfaccia alimentatore

Nota: La porta di debugging è utilizzata unicamente per il debugging.

2 Cablaggio

AIN1: Ingresso allarme 1	AIN7: Ingresso allarme 7
AIN2: Ingresso allarme 2	AIN8: Ingresso allarme 8
AIN3: Ingresso allarme 3	Terra: Messa a terra
AIN4: Ingresso allarme 4	485-: Interfaccia RS-485
AIN5: Ingresso allarme 5	485+: Interfaccia RS-485
AIN6: Ingresso allarme 6	

Nota: la descrizione del cablaggio fa riferimento al manuale d'uso.

3 Installazione

La piastra di montaggio a parete e la scatola di derivazione sono necessarie per l'installazione della stazione interna a parete.
Le dimensioni della scatola di derivazione devono essere le seguenti: 75 mm (larghezza) × 75 mm (lunghezza) × 50 mm (profondità).
Le dimensioni della piastra di montaggio a parete devono corrispondere a quelle indicate nella figura.

Prima di cominciare:

1. Assicurarsi che il dispositivo e l'imballaggio siano in buone condizioni e che siano presenti tutte le parti necessarie per l'assemblaggio.
2. La stazione interna supporta un'alimentazione di 12 V CC. Assicurarsi che l'alimentazione presente nell'ambiente di installazione corrisponda a quella indicata sulla stazione interna.
3. Verificare che durante l'installazione tutte le apparecchiature correlate siano spente.
4. Controllare che le specifiche del prodotto siano compatibili con l'ambiente di installazione.
5. In questo caso, prendiamo come esempio il montaggio a parete con scatola di derivazione.

★Montaggio a parete con scatola di derivazione

1. Realizzare un foro nella parete. Le dimensioni del foro devono essere le seguenti: 76 mm (larghezza) × 76 mm (lunghezza) × 50 mm (profondità).
2. Inserire la scatola di derivazione nel foro realizzato sulla parete.
3. Fissare la piastra di montaggio a parete alla scatola di derivazione utilizzando 2 viti.
4. Fissare saldamente la stazione interna sulla piastra di montaggio a parete, inserendo i ganci presenti sulla piastra nelle fessure corrispondenti sul pannello posteriore della stazione interna; una volta in posizione, la chiusura di sicurezza si bloccherà automaticamente.

★Montaggio a parete senza scatola di derivazione

1. Inserire 2 tasselli nella parete.
2. Fissare la piastra di montaggio sulla parete utilizzando 2 viti.
3. Fissare saldamente la stazione interna sulla piastra di montaggio a parete, inserendo i ganci presenti sulla piastra nelle fessure corrispondenti sul pannello posteriore della stazione interna; una volta in posizione, la chiusura di sicurezza si bloccherà automaticamente.

4 Operazioni preliminari

① Stazione interna attiva

Per potere utilizzare il dispositivo, occorre per prima cosa attivarlo impostando una password sicura .

1. Accendere il dispositivo. La pagina di attivazione si aprirà automaticamente.
2. Creare una password e confermarla.
3. Toccare OK per attivare la stazione interna.

Nota: Si consiglia vivamente di creare una password complessa (utilizzando almeno 8 caratteri, con almeno tre delle seguenti categorie: lettere maiuscole, lettere minuscole, numeri e caratteri speciali) per rafforzare la protezione del prodotto. Si consiglia di modificare con regolarità la password, soprattutto nei sistemi ad alta sicurezza: la modifica mensile o settimanale è in grado di proteggere meglio il prodotto.

② Configurazione rapida

1. Scegliere una lingua e toccare Avanti.
2. Impostare i parametri di rete e toccare Avanti.
   - Modificare l'IP locale, la maschera di sottorete e i parametri del gateway.
   - Abilitando il DHCP, il dispositivo imposterà automaticamente i parametri di rete.
3. Configurare la stazione interna e toccare Avanti.
   a. Selezionare il tipo di stazione interna.
   b. Modificare il numero del piano e della stanza.
4. Collegare i relativi dispositivi e toccare Avanti. Se il dispositivo e la stazione interna sono collegati alla stessa rete LAN, il dispositivo verrà visualizzato nell'elenco dei dispositivi. Toccare il dispositivo corrispondente o immettere il numero di serie per collegare il dispositivo.
   a. Toccare il videocitofono corrispondente nell'elenco per collegarlo.
   b. Toccare l'icona delle impostazioni per visualizzare la pagina delle impostazioni di rete.
   c. Modificare manualmente i parametri di rete del videocitofono, oppure abilitare il DHCP per impostare automaticamente i parametri di rete.
   d. Opzionale: Abilitare la funzione di sincronizzazione della lingua per sincronizzare la lingua del videocitofono con quella della stazione interna.
   e. Toccare OK per salvare le impostazioni.
5. Toccare Termina per salvare le impostazioni.

Video Intercom Two-Wire Bu

Estação de Porta Villa de Intercomunicação por Vídeo — PORTUGUÊS

1 Apresentação

(1) Microfone (2) Indicador de chamada (3) Indicador de fala
(4) Indicador de porta aberta (5) Câmera integrada (6) Luz suplementar
(7) Alto-falante (8) VIOLAÇÃO (9) Botão de chamada

2 Terminais

(A1) NC1 : Normalmente fechada
(A2) NO1 : Normalmente aberta
(A3) COM : interface comum
(A4) NC2 : Normalmente fechada
(A5) NO2 : Normalmente aberta
(A6) GND : aterramento
(A7) AIN2 : Entrada de alarme 2
(A8) AIN1 : Entrada de alarme 1
(A9) 12V OUT : Saída de alimentação para trava
(A10) GND : aterramento
(A11) 2-WIRE : Fiação para estação interna

3 Instalação

Para instalar a estação de porta na parede, é preciso utilizar uma caixa de distribuição correspondente.
A dimensão da caixa de distribuição é mostrada.
A estação de porta é compatível com montagem em superfície e montagem embutida.

Antes de começar:

1. Verifique se o dispositivo está em boas condições dentro da embalagem e se todas as peças de montagem estão incluídas.
2. Certifique-se de que todos os equipamentos associados estejam desligados durante a instalação.
3. Verifique as especificações do produto para o ambiente de instalação.
4. Conecte os cabos à estação de porta antes da montagem.

★Montagem em superfície com caixa de distribuição

1. Pegue a caixa de distribuição e os parafusos da embalagem.
2. Fixe a caixa de distribuição na parede com 4 parafusos.
3. Instale a estação de porta na caixa de distribuição e fixe-a com 4 parafusos.

★Montagem embutida com caixa de distribuição

1. Faça a cavidade de instalação e passe o cabo.
Observação: A dimensão sugerida da cavidade de instalação é 103,5 mm × 162,5 mm × 40,5 mm.
2. Insira a caixa de transmissão na cavidade com 4 parafusos.
3. Instale a estação de porta na caixa de distribuição e fixe-a com 4 parafusos.

4 Iniciando

Conecte a estação de porta à estação interna com cabos de 2 fios.
É possível ativar a estação de porta pela estação interna.
Defina a duração de abertura e outros parâmetros pela estação interna.
Para mais informações, consulte o Guia de Configuração da Estação Interna.
A aplicação do dispositivo é mostrada.

5 Operação de intercomunicação por vídeo

É possível ligar para o residente ao pressionar o botão de chamada.

1. Pressione o botão de chamada da estação de porta.
2. O residente pode receber/recusar a chamada de vídeo, desbloquear a porta, etc.

Observação:

- Quando a intercomunicação por vídeo entre você e o residente for realizada, você poderá falar com o residente, e a exibição ao vivo da estação de porta será exibida na estação interna conectada.
- Quando a estação de porta estiver chamando o residente, ela detectará o brilho do vídeo automaticamente. Quando o brilho estiver menor do que o limite esperado, a luz suplementar será ativada.
- Quando a luz suplementar estiver ativada, a luz traseira da chave será ativada automaticamente; caso contrário, a estação de porta detectará o brilho da exibição ao vivo e ativará a luz traseira quando o brilho da exibição ao vivo for menor do que o limite esperado.

Informações regulatórias
Informações sobre as regras FCC
Lembre-se de que alterações ou modificações não aprovadas expressamente pelo órgão responsável podem anular a permissão do usuário para operar o equipamento.
Conformidade com as regras FCC: este equipamento foi testado e considerado em conformidade com os limites definidos para dispositivos digitais de Classe B, de acordo com a Parte 15 das Regras FCC. Esses limites foram criados para fornecer proteção razoável contra interferência prejudicial em uma instalação residencial. Este equipamento gera, utiliza e pode irradiar energia de radiofrequência e, se não for instalado e utilizado de acordo com as instruções, poderá causar interferência prejudicial às comunicações de rádio. Porém, não há garantia de ausência de interferência em uma instalação específica. Se este equipamento causar interferência na recepção de rádio ou televisão, que pode ser determinada desligando e ligando o equipamento, o usuário pode tentar resolver o problema de interferência realizando uma ou mais ações descritas abaixo:
— Redirecione ou reposicione a antena receptora.
— Aumente a distância entre o equipamento e o receptor.
— Conecte o equipamento a uma tomada em um circuito diferente de onde o receptor está conectado.
— Consulte o revendedor ou um técnico de rádio/TV experiente para obter ajuda.
Condições das regras FCC
Este dispositivo está em conformidade com a Parte 15 das regras FCC. A operação é submetida às duas condições a seguir:
1. Este dispositivo não provocará interferências prejudiciais.
2. Este dispositivo deve suportar qualquer interferência recebida, inclusive interferências que possam provocar operações indesejadas.

Este produto e, se aplicável, também os acessórios fornecidos estão marcados com "CE" e, portanto, em conformidade com os padrões europeus harmonizados aplicáveis listados na Diretiva RE 2014/53/EU, Diretiva EMC 2014/30/EU, Diretiva LVD 2014/35/EU e Diretiva RoHS 2011/65/EU

2012/19/EU (Diretiva WEEE): os produtos marcados com este símbolo não podem ser descartados como rejeitos municipais não classificados na União Europeia. Para a reciclagem adequada, retorne este produto ao seu fornecedor local ao comprar um novo equipamento equivalente ou descarte-o em pontos de coleta designados. Para obter mais informações, acesse: www.recyclethis.info

2006/66/EC (diretiva sobre baterias): este produto contém uma bateria que não pode ser descartada como um rejeito municipal não classificado na União Europeia. Refira-se à documentação do produto para informações específicas sobre baterias. A bateria é marcada com este símbolo, que poderá incluir letras para indicar cádmio (Cd), chumbo (Pb) ou mercúrio (Hg). Para a reciclagem adequada, devolva a bateria ao fornecedor ou encaminhe-a a um ponto de coleta designado. Para obter mais informações, consulte: www.recyclethis.info

Video-intercom villadeurstation — NEDERLANDS

1 Uiterlijk

(1) Microfoon (2) Oproepindicator (3) Spraakindicator
(4) Open-deurindicator (5) Ingebouwde camera (6) Extra verlichting
(7) Luidspreker (8) MANIPULATIE (9) Oproeptoets

2 Aansluitingen

(A1) NC1 : Normaal gesloten
(A2) NO1 : Normaal open
(A3) COM : Gemeenschappelijke interface
(A4) NC2 : Normaal gesloten
(A5) NO2 : Normaal open
(A6) GND : Aarding
(A7) AIN2 : Alarmingang 2
(A8) AIN1 : Alarmingang 1
(A9) 12V UIT : Uitgangsvermogen voor vergrendeling
(A10) GND : Aarding
(A11) 2-DRAADS : Draad naar binnenstation

3 Installatie

Om het deurstation aan de muur te monteren, dient u gebruik te maken van een bijpassende inbouwdoos.
De afmetingen van de inbouwdoos worden getoond.
Het deurstation ondersteunt zowel opbouw- als inbouwmontage.

Voordat u begint:

1. Zorg ervoor dat het apparaat in het pakket zich in goede toestand bevindt en alle montage-onderdelen zijn meegeleverd.
2. Zorg ervoor dat alle gerelateerde apparatuur tijdens de installatie is uitgeschakeld.
3. Controleer de productspecificatie voor de installatie-omgeving.
4. Sluit de kabels van het deurstation aan voordat u dit monteert.

★Opbouwmontage met inbouwdoos

1. Haal de inbouwdoos en schroeven uit de verpakking.
2. Bevestig de inbouwdoos met 4 schroeven aan de muur.
3. Installeer het deurstation in de inbouwdoos, en zet vast met 4 schroeven.

★Inbouwmontage met inbouwdoos

1. Vorm de installatieopening en trek de kabel naar buiten.
Opmerking: Afmetingen van het inbouwgat is 103,5 mm x 162,5 mm x 40,5 mm.
2. Monteer de inbouwdoos met de 4 schroeven in het gat.
3. Installeer het deurstation in de inbouwdoos, en zet vast met 4 schroeven.

4 Aan de slag

Verbind het deurstation met het binnenstation d.m.v. 2-draads kabels.
U kunt het deurstation activeren m.b.v. het binnenstation.
Stel de open-tijdsduur en andere parameters in m.b.v. het binnenstation.
Verwijst naar de configuratiehandleiding van het binnenstation voor meer informatie.
De toepassing van het apparaat wordt weergegeven.

5 Video-intercombediening

U kunt de bewoner oproepen door op de bellen-knop te drukken.

1. Druk op de bellen-knop van het deurstation.
2. De bewoner kan het videogesprek aannemen of weigeren, de deur open doen, enz.

Opmerking:

- Wanneer de video-intercom tussen u en de bewoner wordt gerealiseerd, kunt u met de bewoner spreken, en de liveweergave van het deurstation wordt op het aangesloten binnenstation weergegeven.
- Wanneer het deurstation de bewoner oproept, dan detecteert het deurstation automatisch de helderheid van de video. Wanneer de helderheid lager is dan de verwachte drempelwaarde, dan wordt extra verlichting ingeschakeld.
- Wanneer de extra verlichting wordt ingeschakeld, dan wordt de achtergrondverlichting van de toets automatisch ingeschakeld, anders detecteert het deurstation de helderheid van de liveweergave en zal de achtergrondverlichting van de toets inschakelen wanneer de helderheid van de liveweergave lager is dan de verwachte drempelwaarde.

Informatie met betrekking tot regelgeving
FCC-informatie
Let erop dat wijzigingen of modificaties die niet uitdrukkelijk zijn goedgekeurd door de partij die verantwoordelijk is voor de naleving, de bevoegdheid van de gebruiker om de apparatuur te gebruiken ongeldig kunnen maken.
FCC-compliantie: Deze apparatuur is getest en in overeenstemming bevonden met de limieten voor een digitaal apparaat van klasse B, conform deel 15 van de FCC-regels. Deze limieten zijn ontworpen om een redelijke bescherming te bieden tegen schadelijke interferentie bij gebruik in thuisinstallaties. Deze apparatuur genereert en gebruikt radiofrequentie-energie en kan deze uitstralen en kan schadelijke interferentie veroorzaken bij radiocommunicatie, indien deze niet in overeenstemming met de aanwijzingen wordt geïnstalleerd en gebruikt. Er is echter geen garantie dat er zich in een bepaalde installatie geen interferentie voordoet. Als deze apparatuur schadelijke interferentie veroorzaakt aan radio- of televisieontvangst, wat kan worden vastgesteld door de apparatuur uit en weer in te schakelen, wordt het de gebruiker aanbevolen om de interferentie met een of meer van de volgende maatregelen te corrigeren:
— Heroriënteer of verplaats de ontvangstantenne.
— Verhoog de scheiding tussen de apparatuur en de ontvanger.
— Sluit de apparatuur aan op een stopcontact op een ander circuit dan dat waarop de ontvanger is aangesloten.
— Raadpleeg de dealer of een ervaren radio-/tv-monteur voor hulp.
FCC-voorwaarden
Dit apparaat voldoet aan deel 15 van de FCC-regels. Gebruik is onderworpen aan de volgende twee voorwaarden:
1. Dit apparaat mag geen schadelijke interferentie veroorzaken.
2. Dit apparaat moet alle ontvangen interferentie accepteren, inclusief interferentie die ongewenste werking tot gevolg kan hebben.

Dit product en, indien van toepassing ook de meegeleverde accessoires, zijn gemarkeerd met "CE" en voldoen daarom aan de toepasselijke geharmoniseerde Europese normen, zoals vermeld in de Richtlijn radioapparatuur 2014/53/EU, de Richtlijn elektromagnetische compatibiliteit 2014/30/EU, de Laagspanningsrichtlijn 2014/35/EU, de RoHS-richtlijn 2011/65/EU

2012/19/EU (WEEE-richtlijn): Producten die met dit symbool zijn gemarkeerd mogen binnen de Europese Unie niet worden weggegooid als ongesorteerd huishoudelijk afval. Retourneer dit product voor juist hergebruik aan uw lokale leverancier bij aanschaf van gelijkwaardige nieuwe apparatuur of lever het in bij een aangewezen inzamelpunt. Raadpleeg voor meer informatie: www.recyclethis.info

2006/66/EG (Batterijrichtlijn): Dit product bevat een batterij die binnen de Europese Unie niet mag worden weggegooid als ongesorteerd huishoudelijk afval. Zie de productdocumentatie voor specifieke informatie over de batterij. De batterij is gemarkeerd met dit symbool, dat letters kan bevatten die cadmium (Cd), lood (Pb) of kwik (Hg) aanduiden. Retourneer de batterij voor juist hergebruik aan uw lokale leverancier of lever deze in bij een aangewezen inzamelpunt. Zie: www.recyclethis.info voor meer informatie

Dveřní stanice videointerkomu Villa — ČEŠTINA

1 Vzhled

(1) Mikrofon (2) Indikátor volání (3) Indikátor hovoru
(4) Indikátor otevření dveří (5) Vestavěná kamera (6) Přídavné osvětlení
(7) Reproduktor (8) Detektor sabotáže (9) Tlačítko pro volání

2 Svorky

(A1) NC1: Rozpínací kontakt
(A2) NO1: Spínací kontakt
(A3) COM: Konektor Common Interface
(A4) NC2: Rozpínací kontakt
(A5) NO2: Spínací kontakt
(A6) GND: Uzemnění
(A7) AIN2: Vstup alarmu 2
(A8) AIN1: Vstup alarmu 1
(A9) VÝSTUP 12 V: Výstup napájení pro zámek
(A10) GND: Uzemnění
(A11) DVOUVODIČOVÝ: Kabel k vnitřní stanici

3 Montáž

K instalaci dveřní stanice na stěnu je potřeba odpovídající přístrojová krabice.
Rozměry přístrojové krabice jsou znázorněny na obrázku.
Dveřní stanice podporuje montáž na povrch i zapuštěnou montáž.

Dříve než začnete:

1. Ujistěte se, zda je zařízení v balení v dobrém stavu a zda jsou přítomny všechny dodávané součásti.
2. Během instalace se ujistěte, že všechna související zařízení jsou vypnutá.
3. Zkontrolujte technické údaje výrobku podle instalačního prostředí.
4. Před montáží připojte kabely k dveřní stanici.

★Montáž na povrch s přístrojovou krabicí

1. Vyjměte přístrojovou krabici a šrouby z obalu.
2. Připevněte přístrojovou krabici na stěnu pomocí 4 šroubů.
3. Namontujte dveřní stanici do přístrojové krabice a zajistěte ji pomocí 4 šroubů.

★Zapuštěná montáž s přístrojovou krabicí

1. Vyhlubte instalační otvor a vytáhněte kabel ven.
Poznámka: Doporučené rozměry instalačního otvoru jsou 103,5 mm × 162,5 mm × 40,5 mm.
2. Vložte přístrojovou krabici do otvoru společně se 4 šrouby.
3. Namontujte dveřní stanici do přístrojové krabice a zajistěte ji pomocí 4 šroubů.

4 Začínáme

Dveřní stanici připojte k vnitřní stanici pomocí dvoužilových kabelů.
Dveřní stanici můžete aktivovat pomocí vnitřní stanice.
Na vnitřní stanici nastavte dobu otevření a další parametry.
Podrobnosti naleznete v příručce konfigurace vnitřní stanice.
Na obrázku je znázorněno použití přístroje.

5 Provoz videointerkomu.

Stisknutím tlačítka zavoláte obyvatele domu.

1. Stiskněte tlačítko volání na dveřní stanici.
2. Obyvatel domu může přijmout/zamítnout videohovor, odemknout dveře apod.

Poznámka:

- Po navázání spojení pomocí videointerkomu můžete hovořit s obyvatelem domu a na připojené vnitřní stanici se bude zobrazovat živý náhled z dveřní stanice.
- Pokud dveřní stanice volá obyvatele domu, pak tato stanice automaticky detekuje jas obrazu. Je-li jas nižší než předpokládaná prahová hodnota, bude aktivováno přídavné osvětlení.
- Je-li aktivováno přídavné osvětlení, bude automaticky aktivováno také podsvětlení klávesy. V opačném případě dveřní stanice detekuje jas živého náhledu, a pokud je tento jas pod předpokládanou prahovou hodnotou, aktivuje podsvětlení klávesy.

Právní informace
Informace o směrnicích FCC
Upozorňujeme, že změny nebo úpravy, které nebyly výslovně schváleny stranou zodpovědnou za soulad s předpisy, mohou mít za následek ztrátu oprávnění uživatele zařízení používat.
Soulad se směrnicemi FCC: Toto zařízení bylo testováno a bylo shledáno, že splňuje limity pro digitální zařízení třídy B podle části 15 pravidel FCC. Tyto limity jsou navrženy tak, aby poskytovaly přiměřenou ochranu proti škodlivému rušení v bytové instalaci. Toto zařízení generuje, používá a může vyzařovat vysokofrekvenční energii, a pokud není instalováno a používáno v souladu s pokyny, může způsobit škodlivé účinky. Neexistuje však žádná záruka, že v určité instalaci nedojde k rušení. Pokud toto zařízení způsobuje škodlivé rušení příjmu rozhlasu nebo televize, které lze identifikovat vypnutím a zapnutím zařízení, doporučujeme uživateli pokusit se vyřešit rušení jedním nebo několika z následujících opatření:
— Přeorientujte nebo přemístěte přijímací anténu.
— Zvyšte odstup mezi zařízením a přijímačem.
— Připojte zařízení k zásuvce na jiném obvodu, než ke kterému je připojen přijímač.
— Obraťte se na prodejce nebo zkušeného rozhlasového / televizního technika.
Podmínky směrnic FCC
Toto zařízení splňuje požadavky části 15 směrnic FCC. Provoz je podmíněn následujícími dvěma podmínkami:
1. Toto zařízení nesmí způsobovat škodlivé rušení.
2. Toto zařízení musí přijmout libovolné přijaté rušení, včetně rušení, které může způsobit nežádoucí činnost.

Tento výrobek, a případně i dodané příslušenství, jsou označeny štítkem „CE" a vyhovují proto příslušným harmonizovaným evropským standardům uvedeným ve směrnici RE 2014/53/ES, směrnici EMC 2014/30/ES, směrnici LVD 2014/35/ES a směrnici RoHS 2011/65/ES.

Směrnice 2012/19/ES (WEEE): Výrobky označené tímto symbolem nelze v Evropské unii likvidovat společně s netříděným domovním odpadem. Tento výrobek řádně recyklujte při zakoupení nového ekvivalentního výrobku vrácením svému místnímu dodavateli, nebo jej zlikvidujte odevzdáním v určených sběrných místech. Další informace naleznete na adrese: www.recyclethis.info

Směrnice 2006/66/ES (týkající se baterií): Tento výrobek obsahuje baterii, kterou nelze v Evropské unii likvidovat společně s netříděným domovním odpadem. Konkrétní informace o baterii naleznete v dokumentaci výrobku. Baterie je označena tímto symbolem, který může obsahovat písmena značící kadmium (Cd), olovo (Pb) nebo měď (Hg). Baterii řádně zlikvidujte odevzdáním svému dodavateli nebo na určeném sběrném místě. Další informace naleznete na adrese: www.recyclethis.info

Panel wejściowy wideodomofonu — POLSKI

1 Elementy urządzenia

(1) Mikrofon (2) Wskaźnik połączenia (3) Wskaźnik głosu
(4) Wskaźnik otwarcia drzwi (5) Wbudowana kamera (6) Oświetlenie pomocnicze
(7) Głośnik (8) Zabezpieczenie antysabotażowe (9) Przycisk połączenia

2 Zaciski

(A1) NC1 : rozwierne
(A2) NO1 : zwierne
(A3) COM : interfejs wspólny
(A4) NC2 : rozwierne
(A5) NO2 : zwierne
(A6) GND : masa
(A7) AIN2 : Wejście alarmowe 2
(A8) AIN1 : Wejście alarmowe 1
(A9) 12V OUT : Wyjście zasilania dla blokady
(A10) GND : masa
(A11) 2-WIRE : przewód do panelu wewnętrznego

3 Instalacja

Specjalna puszka montażowa jest niezbędna do ściennej instalacji panelu wejściowego.
Na rysunku podano wymiary puszki montażowej.
Panel wejściowy jest przystosowany do montażu natynkowego i podtynkowego.

Zanim rozpoczniesz:

1. Upewnij się, że urządzenie w pakiecie nie jest uszkodzone i dostarczono wszystkie części montażowe.
2. Podczas montażu wszystkie powiązane urządzenia powinny być odłączone od zasilania.
3. Sprawdź specyfikacje środowiska instalacji produktu.
4. Podłącz przewody do panelu wejściowego przed montażem.

★Instalacja natynkowa z puszką montażową

1. Wyjmij puszkę montażową i wkręty z opakowania.
2. Przymocuj puszkę montażową do ściany czterema wkrętami.
3. Zainstaluj panel wejściowy w puszce montażowej i przymocuj czterema wkrętami.

★Instalacja podtynkowa z puszką montażową

1. Wykonaj wnękę instalacyjną i ułóż przewody.
Uwaga: Zalecane są wymiary wnęki instalacyjnej 103,5 (szer.) × 162,5 (wys.) × 40,5 (gł.) mm.
2. Umieść puszkę montażową we wnęce i przymocuj czterema wkrętami.
3. Zainstaluj panel wejściowy w puszce montażowej i przymocuj czterema wkrętami.

4 Pierwsze kroki

Połącz panel wejściowy z panelem wewnętrznym kablami dwuprzewodowymi.
Można aktywować panel wejściowy przy użyciu panelu wewnętrznego.
Skonfiguruj czas otwarcia i inne ustawienia przy użyciu panelu wewnętrznego.
Aby uzyskać więcej informacji, skorzystaj z Podręcznika konfiguracji panelu wewnętrznego.
Na rysunku przedstawiono zastosowanie urządzenia.

5 Korzystanie z wideodomofonu

Aby skontaktować się z rezydentem, naciśnij przycisk połączenia.

1. Naciśnij przycisk połączenia na panelu wejściowym.
2. Rezydent może odebrać/odrzucić połączenie wideo, odblokować drzwi itp.

Uwaga:

- Po ustanowieniu połączenia wideodomofonu z rezydentem można rozmawiać z nim, a podgląd na żywo z panelu wejściowego będzie wyświetlany na ekranie panelu wewnętrznego.
- Ustanawiając połączenie z rezydentem, panel wejściowy automatycznie wykrywa poziom jasności wideo. Gdy jasność jest niższa niż wartość progowa, włączane jest oświetlenie pomocnicze.
- Gdy oświetlenie pomocnicze jest włączone, podświetlenie przycisków jest włączane automatycznie. W przeciwnym wypadku panel wejściowy wykrywa jasność podglądu na żywo i włącza podświetlenie przycisków, gdy jasność podglądu jest niższa niż wartość progowa.

Informacje dotyczące przepisów
Komisja FCC
Wprowadzenie zmian lub modyfikacji produktu, które nie zostały wyraźnie zatwierdzone przez stronę odpowiedzialną za zapewnienie zgodności z przepisami, może spowodować anulowanie autoryzacji użytkownika do korzystania z tego produktu.
Zgodność z przepisami komisji FCC: Urządzenie zostało sprawdzone i zostało uznane za zgodne z ograniczeniami dla urządzeń cyfrowych klasy B, określonymi w części 15 przepisów komisji FCC. Ograniczenia określono w celu zapewnienia odpowiedniej ochrony przed zakłóceniami w instalacjach w obiektach mieszkalnych. Urządzenie generuje, wykorzystuje i może emitować energię o częstotliwościach radiowych i powodować zakłócenia łączności radiowej, jeżeli nie jest zainstalowane i użytkowane zgodnie z zaleceniami. Nie można jednak zagwarantować, że zakłócenia nie będą występować w określonej instalacji. Jeżeli urządzenie powoduje zakłócenia odbioru radiowego lub telewizyjnego, co można sprawdzić wyłączając i ponownie włączając urządzenie, zakłócenia można wyeliminować korzystając z następujących metod:
— Zmiana ustawienia lub lokalizacji anteny odbiorczej.
— Zwiększenie odległości między urządzeniem a odbiornikiem.
— Podłączenie urządzenia do gniazda sieci elektrycznej w obwodzie innym niż obwód, do którego jest podłączony odbiornik.
— Skorzystanie z pomocy dystrybutora lub doświadczonego technika radiowo-telewizyjnego.
Warunki komisji FCC
To urządzenie jest zgodne z wymaganiami określonymi w części 15 przepisów komisji FCC. Zezwolenie na użytkowanie urządzenia jest uzależnione od spełnienia następujących dwóch warunków:
1. Urządzenie nie może powodować zakłóceń.
2. Urządzenie musi być odporne na zakłócenia zewnętrzne, łącznie z zakłóceniami powodującymi nieprawidłowe funkcjonowanie.

Ten produkt i ewentualnie dostarczone z nim akcesoria oznaczono symbolem „CE" potwierdzającym zgodność z odpowiednimi ujednoliconymi normami europejskimi, uwzględnionymi w dyrektywie radiowej (RE) 2014/53/UE, dyrektywie 2014/30/UE dotyczącej kompatybilności elektromagnetycznej (EMC), dyrektywie 2014/35/UE dotyczącej sprzętu elektrycznego przewidzianego do stosowania w określonych granicach napięcia (LVD) oraz dyrektywie 2011/65/UE w sprawie ograniczenia stosowania niektórych niebezpiecznych substancji w sprzęcie elektrycznym i elektronicznym (RoHS).

Dyrektywa 2012/19/UE w sprawie zużytego sprzętu elektrycznego i elektronicznego (WEEE): Produktów oznaczonych tym symbolem nie wolno utylizować na obszarze Unii Europejskiej jako niesegregowane odpady komunalne. Aby zapewnić prawidłowy recykling, należy zwrócić ten produkt do lokalnego dostawcy przy zakupie równoważnego nowego urządzenia lub utylizować go w wyznaczonym punkcie zbiórki. Aby uzyskać więcej informacji, skorzystaj ze strony internetowej www.recyclethis.info.

Dyrektywa 2006/66/WE w sprawie baterii i akumulatorów: Ten produkt zawiera baterię, której nie wolno utylizować na obszarze Unii Europejskiej jako niesegregowane odpady komunalne. Szczegółowe informacje dotyczące baterii zamieszczono w dokumentacji produktu. Bateria jest oznaczona tym symbolem, który może także zawierać litery wskazujące na zawartość kadmu (Cd), ołowiu (Pb) lub rtęci (Hg). Aby zapewnić prawidłowy recykling, należy zwrócić baterię do dostawcy lub przekazać ją do wyznaczonego punktu zbiórki. Aby uzyskać więcej informacji, skorzystaj ze strony internetowej www.recyclethis.info.

Estação interna de dois fios de intercomunicação por vídeo

PORTUGUÊS

Referências do diagrama

1 Apresentação

① Tela ② Microfone ③ Porta de depuração ④ Terminal de alarme
⑤ Interface de dois fios ⑥ Alto-falante ⑦ Interface da fonte de alimentação

Observação: a porta de depuração é usada apenas para depuração.

2 Cabos

AIN1: Entrada de alarme 1	AIN7: Entrada de alarme 7
AIN2: Entrada de alarme 2	AIN8: Entrada de alarme 8
AIN3: Entrada de alarme 3	GND: aterramento
AIN4: Entrada de alarme 4	485-: Interface RS-485
AIN5: Entrada de alarme 5	485+: Interface RS-485
AIN6: Entrada de alarme 6	

Observação: para descrição da fiação consulte o Manual do Usuário.

3 Instalação

A placa de montagem na parede e a caixa de embutir são necessárias para instalar a estação interna na parede.
A caixa de embutir deve medir 75 mm (largura) × 75 mm (comprimento) × 50 mm (profundidade).
O tamanho da placa de montagem na parede é mostrado.

Antes de começar:

1. Verifique se o dispositivo está em boas condições dentro da embalagem e se todas as peças de montagem estão incluídas.
2. A alimentação da estação interna é de 12 VCC. Verifique se a fonte de alimentação é adequada para a sua estação interna.
3. Certifique-se de que todos os equipamentos associados estejam desligados durante a instalação.
4. Verifique as especificações do produto para o ambiente de instalação.
5. Aqui é mostrada como exemplo a montagem na parede com a caixa de embutir.

★Montagem na parede com caixa de embutir

1. Faça uma cavidade na parede. O tamanho da cavidade deve ser 76 mm (largura) × 76 mm (comprimento) × 50 mm (profundidade).
2. Insira a caixa de embutir na cavidade na parede.
3. Fixe a placa de montagem na parede na caixa de embutir com 2 parafusos.
4. Prenda bem a estação interna à placa de montagem na parede, inserindo os ganchos da placa nos encaixes no painel traseiro da estação interna e a trava será aplicada automaticamente.

★Montagem na parede sem caixa de embutir

1. Insira duas buchas de expansão na parede.
2. Fixe a placa de montagem na parede com 2 parafusos.
3. Prenda bem a estação interna à placa de montagem na parede, inserindo os ganchos da placa nos encaixes no painel traseiro da estação interna e a trava será aplicada automaticamente.

4 Iniciando

① Como ativar a estação interna

É necessário ativar o dispositivo primeiro com a definição de uma senha forte antes de usá-lo.

1. Ligue o equipamento. A página de ativação será exibida automaticamente.
2. Crie uma senha e confirme.
3. Clique em OK para ativar a estação interna.

Observação: Recomenda-se criar uma senha forte de sua preferência (contendo no mínimo 8 caracteres e que sejam, pelo menos, três das seguintes categorias: letras maiúsculas, letras minúsculas, números e caracteres especiais) para aumentar a segurança do seu produto. Recomendamos ainda que reconfigure regularmente a sua senha, especialmente no sistema de alta segurança; a redefinição de senha semanalmente ou mensalmente pode ajudar a proteger o seu produto.

② Configuração rápida

1. Selecione o idioma em "Idioma" e clique em "Avançar".
2. Ajuste os parâmetros de rede e clique em "Avançar".
   - Edite os parâmetros IP local, Máscara de sub-rede e Gateway.
   - Habilite DHCP e o dispositivo validará os parâmetros de rede automaticamente.
3. Configure a estação interna e clique em "Avançar".
   a. Selecione o tipo de estação interna.
   b. Edite o andar e o número da sala.
4. Conecte os dispositivos relacionados e clique em "Avançar". Se o dispositivo e a estação interna estiverem conectados na mesma LAN, o dispositivo será exibido na lista. Clique no dispositivo ou insira o número de série para conectá-lo.
   a. Clique na estação de porta na lista para conectá-la.
   b. Clique no ícone de configuração para abrir a página "Configurações de rede".
   c. Edite os parâmetros de rede da estação de porta manualmente ou ative o DHCP para obtê-los automaticamente.
   d. Opcional: habilite "Sincronizar idioma" para sincronizar o idioma da estação de porta com a estação interna.
   e. Clique em OK para salvar as configurações.
5. Clique em "Terminar" para salvar as configurações.

Video-intercom tweedraads-binnenstation

NEDERLAND

Schemaverwijzingen

1 Uiterlijk

① Beeldscherm ② Microfoon ③ Poort voor debuggen ④ Alarmaansluiting
⑤ Tweedraads interface ⑥ Luidspreker ⑦ Voedingsinterface

Opmerking: De poort foutopsporing wordt alleen gebruikt voor foutopsporing.

2 Bekabeling

AIN1: Alarmingang 1	AIN7: Alarmingang 7
AIN2: Alarmingang 2	AIN8: Alarmingang 8
AIN3: Alarmingang 3	GND: Aarding
AIN4: Alarmingang 4	485-: RS-485-interface
AIN5: Alarmingang 5	485+: RS-485-interface
AIN6: Alarmingang 6	

Opmerking: De omschrijving van de bedrading verwijst naar de gebruiksaanwijzing.

3 Installatie

De wandbevestigingsplaat en de verbindingsdoos zijn vereist om het binnenstation aan de muur te installeren.
De afmeting van de verbindingsdoos dient 75 mm (breedte) × 75 mm (lengte) × 50 mm (diepte) te zijn.
De afmeting van de wandbevestigingsplaats staat afgebeeld.

Voordat u begint:

1. Zorg ervoor dat het apparaat in het pakket zich in goede toestand bevindt en alle montage-onderdelen zijn meegeleverd.
2. De stroomvoorziening die het binnenstation ondersteunt is 12 VDC. Zorg ervoor dat uw stroomvoorziening dezelfde is als die van uw binnenstation.
3. Zorg ervoor dat alle gerelateerde apparatuur tijdens de installatie is uitgeschakeld.
4. Controleer de productspecificatie voor de installatie-omgeving.
5. Als voorbeeld de wandmontage met aansluitdoos

★Wandbevestiging met verbindingsdoos

1. Beitel een gat in de muur. De grootte van het gat moet 76 mm (breedte) × 76 mm (lengte) × 50 mm (diepte) zijn.
2. Steek de verbindingsdoos in het uit de muur gebeitelde gat.
3. Breng de wandbevestigingsplaat aan op de verbindingsdoos met 2 schroeven.
4. Haak het binnenstation stevig aan de wandbevestigingsplaat door de plaathaken in de aansluitingen op het achterpaneel van het binnenstation te steken, waarbij de vergrendeling automatisch in het slot klikt.

★Wandmontage zonder kabeldoos

1. Steek 2 pluggen in de muur.
2. Bevestig de wandmontageplaat met 2 schroeven aan de wand.
3. Haak het binnenstation stevig aan de wandbevestigingsplaat door de plaathaken in de aansluitingen op het achterpaneel van het binnenstation te steken, waarbij de vergrendeling automatisch in het slot klikt.

4 Aan de slag

① Activeer binnenstation

U dient het apparaat eerst te activeren door een sterk wachtwoord in te stellen voordat u het apparaat kunt gebruiken.

1. Zet het apparaat aan. Het gaat automatisch naar de activeringspagina.
2. Maak een wachtwoord aan en bevestig dit.
3. Tik op OK om het binnenstation te activeren.

Opmerking: We bevelen ten sterkste aan om een sterk wachtwoord van uw eigen keuze aan te maken (met minimaal 8 tekens, inclusief ten minste drie soorten van de volgende categorieën: hoofdletters, kleine letters, cijfers en speciale tekens) om de beveiliging van het product te verhogen. En we bevelen aan om uw wachtwoord regelmatig opnieuw in te stellen; het maandelijks of wekelijks opnieuw instellen van het wachtwoord kan het product beter beveiligen, in het bijzonder bij systemen met een hoog beveiligingsniveau.

② Snelle configuratie

1. Kies Taal en tik op Volgende.
2. Stel netwerkparameters in en tik op Volgende.
   - Bewerk plaatselijk IP, subnetmasker en gateway-parameters.
   - Schakel DHCP aan; het apparaat krijgt automatisch netwerkparameters.
3. Configureer het binnenstation en tik op Volgende.
   a. Selecteer binnenstationtype.
   b. Bewerk verdieping en kamernummer.
4. Sluit gerelateerde apparaten aan en tik op Volgende. Als het apparaat en het binnenstation in dezelfde LAN zijn, wordt het apparaat weergegeven in de lijst. Tik op het apparaat of voer het serienummer in om te linken.
   a. Tik op het deurstation in de lijst om te linken.
   b. Tik op het pictogram instellingen om de pagina Netwerkinstellingen te tonen.
   c. Bewerk de netwerkparameters van het deurstation handmatig of schakel DHCP aan om de netwerkparameters automatisch te verkrijgen.
   d. Optioneel: Zet Taal synchroniseren aan om de taal van het deurstation met binnenstation in te stellen.
   e. Tik op OK om de instellingen op te slaan.
5. Tik op Voltooien om de instellingen op te slaan.

Dvouvodičová vnitřní stanice videointerkomu

ČEŠTINA

Odkazy na schéma

1 Vzhled

① Obrazovka displeje ② Mikrofon ③ Ladicí port ④ Svorka alarmu
⑤ Dvouvodičové rozhraní ⑥ Reproduktor ⑦ Rozhraní pro napájecí zdroj

Poznámka: Ladicí port se používá pouze k ladění.

2 Zapojení

AIN1: Vstup alarmu 1	AIN7: Vstup alarmu 7
AIN2: Vstup alarmu 2	AIN8: Vstup alarmu 8
AIN3: Vstup alarmu 3	GND: Uzemnění
AIN4: Vstup alarmu 4	485-: Konektor RS-485
AIN5: Vstup alarmu 5	485+: Konektor RS-485
AIN6: Vstup alarmu 6	

Poznámka: Popis zapojení odkazuje na uživatelskou příručku.

3 Montáž

K montáži vnitřní stanice na zeď je vyžadována nástěnná montážní deska a rozvodná skříňka.
Rozvodná skříňka musí mít rozměry 75 mm (šířka) × 75 mm (délka) × 50 mm (hloubka).
Rozměry nástěnné montážní desky jsou znázorněny na obrázku.

Dříve než začnete:

1. Ujistěte se, zda je zařízení v balení v dobrém stavu a zda jsou přítomny všechny dodávané součásti.
2. Vnitřní stanice podporuje napájecí napětí 12 V stejnosm. Ujistěte se, zda se napětí používaného zdroje shoduje s napájecím napětím vnitřní stanice.
3. Během instalace se ujistěte, že všechna související zařízení jsou vypnutá.
4. Zkontrolujte technické údaje výrobku podle instalačního prostředí.
5. V tomto příkladu je uvedena nástěnná montáž s rozvodnou skříňkou.

★Nástěnná montáž s rozvodnou skříňkou

1. Vysekejte otvor do zdi. Otvor musí mít rozměry 76 mm (šířka) × 76 mm (délka) × 50 mm (hloubka).
2. Do vysekaného otvoru ve zdi vložte rozvodnou skříňku.
3. K rozvodné skříňce připevněte nástěnnou montážní desku pomocí 2 šroubů.
4. Vnitřní stanici pevně spojte s nástěnnou montážní deskou: zasuňte háky v desce do otvorů na zadním panelu vnitřní stanice. Přitom dojde k automatické aretaci západky.

★Nástěnná montáž bez rozvodné skříňky

1. Zasuňte do stěny 2 hmoždinky.
2. Pomocí 2 šroubů připevněte montážní desku ke stěně.
3. Vnitřní stanici pevně spojte s nástěnnou montážní deskou: zasuňte háky v desce do otvorů na zadním panelu vnitřní stanice. Přitom dojde k automatické aretaci západky.

4 Začínáme

① Aktivujte vnitřní stanici

Před použitím zařízení je nutné provést jeho aktivaci nastavením silného hesla.

1. Zapněte zařízení. Automaticky se zobrazí aktivační stránka.
2. Vytvořte heslo a potvrďte je.
3. Aktivujte vnitřní stanici klepnutím na tlačítko OK.

Poznámka: Důrazně doporučujeme zvýšit zabezpečení výrobku silným heslem dle vlastní volby (s použitím nejméně 8 znaků a s využitím nejméně tří z následujících kategorií: velká písmena, malá písmena, číslice a speciální znaky). Doporučujeme také, abyste heslo pravidelně měnili, zvláště v systémech s vysokým zabezpečením. Změna hesla jednou za měsíc nebo za týden lépe ochrání váš výrobek.

② Rychlá konfigurace

1. Vyberte požadovaný jazyk a klepněte na tlačítko Další.
2. Nastavte parametry sítě a klepněte na tlačítko Další.
   - Upravte parametry Místní IP adresa, Maska podsítě a Brána.
   - Povolte protokol DHCP – zařízení obdrží parametry sítě automaticky.
3. Proveďte konfigurace vnitřní stanice a klepněte na tlačítko Další.
   a. Vyberte typ vnitřní stanice.
   b. Upravte číslo podlaží a místnosti.
4. Propojte související zařízení a klepněte na tlačítko Další. Pokud se toto zařízení a vnitřní stanice nacházejí ve stejné síti LAN, zařízení se zobrazí v seznamu. Klepnutím na zařízení nebo zadáním jeho sériového čísla je propojíte.
   a. Propojte dveřní stanici klepnutím na její název v seznamu.
   b. Klepnutím na ikonu nastavení automaticky otevřete stránku Nastavení sítě.
   c. Upravte parametry sítě dveřní stanice manuálně nebo povolte protokol DHCP, čímž budou parametry sítě získány automaticky.
   d. Volitelné: Aktivací funkce Synchronizovat jazyk synchronizujete jazyk dveřní stanice s vnitřní stanicí.
   e. Uložte nastavení klepnutím na tlačítko OK.
5. Uložte nastavení klepnutím na tlačítko Dokončit.

Panel wewnętrzny dwuprzewodowej sieci wideodomofonu

POLSKI

Opis diagramu

1 Elementy urządzenia

① Ekran wyświetlacza ② Mikrofon ③ Złącze do debugowania ④ Terminal alarmowy
⑤ Złącze dwuprzewodowe ⑥ Głośnik ⑦ Złącze zasilania

Uwaga: Złącze do debugowania jest używane tylko do debugowania.

2 Połączenia

AIN1: Wejście alarmowe 1	AIN7: Wejście alarmowe 7
AIN2: Wejście alarmowe 2	AIN8: Wejście alarmowe 8
AIN3: Wejście alarmowe 3	GND: masa
AIN4: Wejście alarmowe 4	485-: Złącze RS-485
AIN5: Wejście alarmowe 5	485+: Złącze RS-485
AIN6: Wejście alarmowe 6	

Uwaga: Opis połączeń jest zgodny z Podręcznikiem użytkownika.

3 Instalacja

Do montażu panelu wewnętrznego na ścianie wymagana jest płyta i puszka montażowa.
Wymiary puszki montażowej powinny wynosić 75 mm (szerokość) × 75 mm (długość) × 50 mm (głębokość).
Na rysunku podano wymiary płyty do montażu ściennego.

Zanim rozpoczniesz:

1. Upewnij się, że urządzenie w pakiecie nie jest uszkodzone i dostarczono wszystkie części montażowe.
2. Napięcie zasilania panelu wewnętrznego wynosi 12 V DC. Upewnij się, że zasilanie jest zgodne z parametrami znamionowymi panelu wewnętrznego.
3. Podczas montażu wszystkie powiązane urządzenia powinny być odłączone od zasilania.
4. Sprawdź specyfikacje środowiska instalacji produktu.
5. Na rysunku przedstawiono instalację ścienną z puszką montażową.

★Instalacja ścienna z puszką montażową

1. Wykonaj wnękę w ścianie. Wymiary wnęki powinny wynosić 76 mm (szerokość) × 76 mm (długość) × 50 mm (głębokość).
2. Umieść puszkę montażową we wnęce wykonanej w ścianie.
3. Przymocuj płytę do montażu ściennego do puszki montażowej dwoma wkrętami.
4. Zawieś panel wewnętrzny na płycie do montażu ściennego, wsuwając zaczepy płyty w szczeliny na tylnej ścianie panelu wewnętrznego (zatrzask zostanie automatycznie zablokowany).

★Instalacja ścienna bez puszki montażowej

1. Umieść dwa kołki rozporowe w ścianie.
2. Przymocuj płytę do montażu ściennego do ściany dwoma wkrętami.
3. Zawieś panel wewnętrzny na płycie do montażu ściennego, wsuwając zaczepy płyty w szczeliny na tylnej ścianie panelu wewnętrznego (zatrzask zostanie automatycznie zablokowany).

4 Pierwsze kroki

① Aktywuj panel wewnętrzny

Przed użyciem urządzenia należy je aktywować, ustawiając silne hasło dla urządzenia.

1. Włącz zasilanie urządzenia. Automatycznie zostanie wyświetlona strona aktywacji.
2. Utwórz hasło i potwierdź je.
3. Naciśnij przycisk OK, aby aktywować panel wewnętrzny.

Uwaga: Zalecane jest utworzenie własnego silnego hasła (co najmniej osiem znaków należących do co najmniej trzech z następujących kategorii: wielkie litery, małe litery, cyfry i znaki specjalne) w celu zapewnienia lepszej ochrony urządzenia. Zalecane jest również regularne resetowanie hasła. Zwłaszcza w systemie z restrykcyjnymi zabezpieczeniami resetowanie hasła co miesiąc lub co tydzień zapewnia lepszą ochronę urządzenia.

② Szybka konfiguracja

1. Wybierz Język i naciśnij przycisk Dalej.
2. Ustaw parametry sieciowe i naciśnij przycisk Dalej.
   – Edytuj parametry Lokalny adres IP, Maska podsieci i Brama.
   – Włącz funkcję DHCP. Urządzenie automatycznie pobierze ustawienia sieciowe.
3. Skonfiguruj panel wewnętrzny i naciśnij przycisk Dalej.
   a. Wybierz typ panelu wewnętrznego.
   b. Edytuj ustawienia Kondygnacja i Nr lokalu.
4. Powiąż urządzenia i naciśnij przycisk Dalej. Jeżeli urządzenie i panel wewnętrzny znajdują się w tej samej sieci LAN, urządzenie zostanie wyświetlone na liście. Naciśnij urządzenie lub wprowadź numer seryjny, aby powiązać.
   a. Naciśnij panel wejściowy na liście, aby powiązać.
   b. Naciśnij ikonę ustawień, aby wyświetlić stronę ustawień sieciowych.
   c. Edytuj ręcznie ustawienia sieciowe panelu wejściowego lub włącz funkcję DHCP, aby automatycznie pobrać ustawienia sieciowe.
   d. Opcjonalne: Włącz opcję Synchronizowanie języka, aby zsynchronizować język panelu wejściowego z panelem wewnętrznym.
   e. Naciśnij przycisk OK, aby zapisać ustawienia.
5. Naciśnij przycisk Zakończ, aby zapisać ustawienia.

Video Intercom Two-Wire Bu

Ház videó-kaputelefon ajtóállomása — ANGOL

1 Kinézet

① Mikrofon ② Hívásjelző ③ Beszédjelző
④ Ajtónyitás-jelző ⑤ Beépített kamera ⑥ Kiegészítő világítás
⑦ Hangszóró ⑧ SZABOTÁZSKAPCSOLÓ ⑨ Hívásgomb

2 Csatlakozók

A1 NC1: Nyitóérintkező
A2 NO1: Záróérintkező
A3 COM: Közös csatlakozó
A4 NC2: Nyitóérintkező
A5 NO2: Záróérintkező
A6 GND: Földelés
A7 AIN2: Riasztás-bemenet 2
A8 AIN1: Riasztás-bemenet 1
A9 12V OUT : Zár tápkimenete
A10 GND: Földelés
A11 2-WIRE : Beltéri állomás huzalja

3 Telepítés

Az ajtóállomás falra rögzítéséhez a megfelelő szerelődoboz szükséges.
A szerelődoboz mérete az ábrán látható.
Az ajtóállomás felületre szereléssel és süllyesztett szereléssel is rögzíthető.
Mielőtt belekezd:

1. Győződjön meg arról, hogy a csomagban található eszköz kifogástalan állapotú, és egyetlen szerelési tartozék sem hiányzik.
2. A telepítés előtt ellenőrizze, hogy az összes kapcsolódó berendezés ki van-e kapcsolva.
3. A telepítési környezetre vonatkozóan ellenőrizze a termék műszaki adatait.
4. Rögzítés előtt csatlakoztassa az ajtóállomás kábeleit.

Felületre szerelés szerelődobozzal

1. Vegye ki a szerelődobozt és a csavarokat a csomagolásból.
2. Rögzítse a szerelődobozt a falra 4 csavarral.
3. Szerelje az ajtóállomást a szerelődobozba, és rögzítse 4 csavarral.

Süllyesztett szerelés szerelődobozzal

1. Vésse ki a telepítési üreget, és húzza ki a kábelt.
Megjegyzés: A telepítési üreg javasolt mérete 103,5 mm × 162,5 mm × 40,5 mm.
2. Szerelje be a szerelődobozt az üregbe 4 csavarral.
3. Szerelje az ajtóállomást a szerelődobozba, és rögzítse 4 csavarral.

4 Kezdeti lépések

Huzalozza az ajtóállomást a beltéri állomáshoz a kéthuzalos kábelekkel.
Az ajtóállomást a beltéri állomás segítségével aktiválhatja.
Állítsa be az ajtónyitás idejét és más paramétereket a beltéri állomáson.
További részleteket a „Beltéri állomás konfigurálása” útmutatóban talál.
Az eszköz alkalmazása az ábrán látható.

5 Videotelefon működtetése

A lakót a hívásgomb megnyomásával hívhatja.

1. Nyomja meg a hívásgombot az ajtóállomáson.
2. A lakó fogadhatja/elutasíthatja a videóhívást, kinyithatja az ajtót stb.

Megjegyzés:

- Ha a lakóval létrejön a videóhívás, akkor beszélhet a lakóval, a csatlakoztatott beltéri állomason pedig megjelenik az ajtóállomás élő képe.
- Ha az ajtóállomásról hívják a lakót, az ajtóállomás automatikusan érzékeli a kép fényerejét. Ha a kép fényereje alacsonyabb az elvárt küszöbértéknél, bekapcsolódik a kiegészítő világítás.
- A kiegészítő világítás bekapcsolásakor a gombok háttérvilágítása automatikusan bekapcsolódik; egyébként az ajtóállomás érzékeli az élő kép fényerejét, és bekapcsolja a gombok háttérvilágítását, ha az élő kép fényereje alacsonyabb az elvárt küszöbértéknél.

Szabályozással kapcsolatos információk
FCC-információ
Felhívjuk figyelmét, hogy az előírások betartásáért felelős partner által nem jóváhagyott változtatások vagy módosítások érvényteleníthetik a berendezés használatának jogát a felhasználó számára.
FCC-megfelelés: A berendezés a tesztelés során megfelelt az FCC szabályzat 15. része értelmében a B. osztályú digitális eszközök korlátozásainak. Ezeket a korlátozásokat arra tervezték, hogy észszerű védelmet nyújtsanak a lakossági létesítményekben előforduló káros interferenciák ellen. Ez a berendezés rádiófrekvenciás energiát hoz létre, használ és képes sugározni. Amennyiben a berendezést nem az utasításoknak megfelelően telepítik és használják, az káros interferenciát okozhat a rádiókommunikációs rendszerekben. Mindamellett nem garantálható, hogy egy adott telepítés esetén az interferencia nem fog létrejönni. Amennyiben a jelen eszköz káros interferenciát okoz a rádió- és televízióvételben (amit a berendezés ki- és bekapcsolásával tud meghatározni), a felhasználó megpróbálhatja kijavítani az interferenciát az alábbi intézkedésekkel:
— Helyezze át a vevőantennát, vagy változtassa meg az irányát.
— Növelje a berendezés és a vevőkészülék közötti távolságot.
— Csatlakoztassa a berendezést egy olyan áramkörön lévő konnektorba, amelyikhez a vevőkészülék nem kapcsolódik.
— Kérjen segítséget a viszonteladótól vagy egy tapasztalt rádió-/TV-szerelőtől.
FCC-feltételek
Ez a készülék megfelel az FCC szabályzat 15. részének. A megfelelő működésnek az alábbi két feltétele van:
1. Jelen eszköz nem okozhat káros interferenciát.
2. Jelen eszköznek el kell viselnie a más eszközök által keltett interferenciát, beleértve azt is, amely nemkívánatos működést eredményezhet.

Ez a termék és tartozékai (amennyiben vannak) „CE” jelöléssel vannak ellátva, ezáltal megfelelnek a következő irányelvekbe foglalt harmonizált európai szabványoknak: 2014/53/EU (RE-irányelv), 2014/30/EU (EMC-irányelv), 2014/35/EU (LVD-irányelv), 2011/65/EU (RoHS-irányelv).

2012/19/EU (WEEE-irányelv): Az ezzel a jelzéssel ellátott termékeket nem lehet szelektálatlan kommunális hulladékként elhelyezni az Európai Unióban. A megfelelő újrahasznosítás érdekében vigye vissza ezt a terméket helyi beszállítójához, amikor új, egyenértékű berendezést vásárol, vagy adja le a kijelölt gyűjtőhelyeken. További információért keresse fel az alábbi honlapot: www.recyclethis.info

2006/66/EC (akkumulátorokról szóló irányelv): Ez a termék olyan akkumulátort tartalmaz, amelyet nem lehet szelektálatlan kommunális hulladékként elhelyezni az Európai Unióban. A termékdokumentációban további információkat talál az akkumulátorról. Az akkumulátor ezzel a jelzéssel van ellátva. A jelzésen megtalálhatók lehetnek a kadmiumot (Cd), ólmot (Pb) vagy higanyt (Hg) jelző betűjelek. A megfelelő újrahasznosítás érdekében vigye vissza ezt a terméket a beszállítójához, vagy vigye egy kijelölt gyűjtőhelyre. További információért keresse fel az alábbi honlapot: www.recyclethis.info

Stație ușă videointerfon — ROMÂNĂ

1 Aspect

① Microfon ② Indicator apelare ③ Indicator de vorbire
④ Indicator de ușă deschisă ⑤ Cameră încorporată ⑥ Lumină suplimentară
⑦ Difuzor ⑧ FURT ⑨ Buton apelare

2 Terminale

A1 NC1 : Normal închis
A2 NO1 : Normal deschis
A3 COM : Terminal comun pentru interfață
A4 NC2 : Normal închis
A5 NO2 : Normal deschis
A6 GND : Împământare
A7 AIN2 : Intrare alarmă 2
A8 AIN1 : Intrare alarmă 1
A9 IEȘIRE 12 V: Putere de ieșire pentru blocare
A10 GND : Împământare
A11 Fir dublu: Fir către stația de interior

3 Instalarea

Pentru a instala stația ușă videointerfon pe perete, trebuie să utilizați o cutie electrică adaptată.
Dimensiunea cutiei electrice este indicată.
Stația ușă videointerfon poate fi montată pe suprafață sau prin încastrare.
Înainte de a începe:

1. Asigurați-vă că dispozitivul din pachet este în stare bună și că toate piesele pentru asamblare sunt incluse.
2. Asigurați-vă că toate echipamentele aferente sunt oprite în timpul instalării.
3. Verificați specificațiile produsului pentru mediul de instalare.
4. Înainte de montare, conectați cablurile la stația ușă videointerfon.

Montarea pe suprafață cu cutie electrică

1. Scoateți cutia electrică și șuruburile din cutia de ambalare.
2. Fixați cutia electrică pe perete cu 4 șuruburi.
3. Instalați stația ușă videointerfon în cutia electrică și fixați-o cu 4 șuruburi.

Montarea prin încastrare cu cutie electrică

1. Scobiți gaura de instalare și trageți cablul afară.
Notă: Dimensiunea sugerată a golului de instalare este 103,5 mm × 162,5 mm × 40,5 mm.
2. Introduceți cutia electrică în gol cu 4 șuruburi.
3. Instalați stația ușă videointerfon în cutia electrică și fixați-o cu 4 șuruburi.

4 Primii pași

Conectați stația ușă videointerfon la stația de interior cu cabluri cu 2 fire.
Puteți activa stația ușă videointerfon de la stația de interior.
Setați durata de deschidere și alți parametri de la stația de interior.
Consultați Ghidul de configurare a stației de interior pentru detalii.
Este prezentată aplicarea dispozitivului.

5 Operare videointerfon

Puteți apela locatarul apăsând pe butonul de apelare.

1. Apăsați pe butonul de apelare al stației ușă videointerfon.
2. Locatarul poate primi/refuza apelul video, debloca ușa etc.

Notă:

- Atunci când se stabilește comunicarea prin videointerfon între tine și locatar, poți vorbi cu locatarul, iar imaginea live a stației ușă videointerfon se va afișa pe stația de interior conectată.
- Atunci când stația ușă videointerfon apelează locatarul, ea detectează automat luminozitatea imaginii. Dacă luminozitatea este mai mică decât pragul așteptat, se va activa lumina suplimentară.
- Atunci când lumina suplimentară se activează, lumina de fundal a butonului se activează automat, iar, în caz contrar, stația ușă videointerfon detectează luminozitatea imaginii live și activează lumina de fundal a butonului atunci când luminozitatea imaginii live este mai mică decât pragul așteptat.

Informații de reglementare
Informații FCC
Rețineți că orice schimbări sau modificări, care nu sunt aprobate în mod expres de catre partea responsabilă pentru conformitate, ar putea anula autoritatea utilizatorului de a folosi echipamentul.
Conformitatea FCC: Acest echipament a fost testat și s-a dovedit că respectă limitele pentru un dispozitiv digital din clasa B, în conformitate cu partea 15 din Regulile FCC. Aceste limite sunt concepute pentru a oferi o protecție rezonabilă împotriva interferențelor dăunătoare într-o instalație rezidențială. Acest echipament generează, utilizează și poate radia energie de frecvență radio și, dacă nu este instalat și utilizat în conformitate cu instrucțiunile, poate provoca interferențe dăunătoare la comunicațiile radio. Cu toate acestea, nu există nicio garanție că interferența nu va apărea într-o anumită instalație. Dacă acest echipament provoacă interferențe dăunătoare la recepția radio sau la televizor, care poate fi determinată prin oprirea și pornirea echipamentului, utilizatorul este încurajat să încerce să corecteze interferența cu una sau mai multe dintre următoarele măsuri:
— Reorientați sau mutați antena de recepție.
— Măriți distanța dintre echipament și receptor.
— Conectați echipamentul la o priză de pe un circuit diferit de cel la care este conectat receptorul.
— Consultați dealerul sau un tehnician radio/TV cu experiență pentru ajutor.
Condiții FCC
Acest dispozitiv respectă partea 15 din Regulile FCC. Funcționarea este supusă următoarelor două condiții:
1. Acest dispozitiv nu trebuie să cauzeze interferențe dăunătoare.
2. Acest dispozitiv trebuie să accepte orice interferențe primite, inclusiv interferențele care pot provoca o funcționare nedorită.

Acest produs și - dacă este cazul - și accesoriile furnizate sunt marcate cu „CE” și respectă, prin urmare, standardele europene armonizate aplicabile enumerate în Directiva RE 2014/53/UE, Directiva EMC 2014/30/UE, Directiva LVD 2014/35/UE, Directiva RoHS 2011/65/UE

2012/19/UE (Directiva WEEE): Produsele marcate cu acest simbol nu pot fi eliminate ca deșeu municipal nesortat în Uniunea Europeană. Pentru o reciclare adecvată, returnați acest produs furnizorului dvs. local la achiziționarea unui nou echipament echivalent sau eliminați-l în punctele de colectare indicate. Pentru mai multe informații, a se vedea: www.recyclethis.info

2006/66/CE (Directiva pentru baterii): Acest produs conține o baterie care nu poate fi eliminată ca deșeu municipal nesortat în Uniunea Europeană. Consultați documentația produsului pentru informații specifice cu privire la baterie. Bateria este marcată cu acest simbol, care poate include litere pentru a indica substanțele cadmiu (Cd), plumb (Pb) sau mercur (Hg). Pentru o reciclare adecvată, returnați bateria furnizorului dvs. sau la un punct de colectare adecvat. Pentru mai multe informații, consultați:www.recyclethis.info

Внешний видеодомофон для загородного дома — РУССКИЙ

1 Внешний вид

① Микрофон ② Индикатор вызова ③ Индикатор микрофона
④ Индикатор открытия двери ⑤ Встроенная камера ⑥ Дополнительное освещение
⑦ Динамик ⑧ ВЗЛОМ ⑨ Кнопка вызова

2 Разъемы

A1 NC1: нормально замкнутый
A2 NO1: нормально разомкнутый
A3 COM: общий интерфейс
A4 NC2: нормально замкнутый
A5 NO2: нормально разомкнутый
A6 GND: заземление
A7 AIN2: тревожный вход 2
A8 AIN1: тревожный вход 1
A9 12V OUT: выход электропитания для блокировки
A10 GND: заземление
A11 2-WIRE: проводное подключение к внутренней станции

3 Установка

Для установки домофона на стене необходимо использовать подходящую монтажную коробку.
Размер монтажной коробки показан на иллюстрации.
Домофон можно установить с помощью внешнего и скрытого монтажа.
Прежде чем начать:

1. Убедитесь, что устройство в упаковке находится в исправном состоянии, а комплект поставки полон.
2. Убедитесь, что во время монтажных работ все оборудование выключено.
3. Изучите технические требования к установке устройства.
4. Подключите кабели к домофону перед монтажом.

Внешний монтаж с использованием монтажной коробки

1. Достаньте монтажную коробку и винты из упаковки.
2. Прикрепите монтажную коробку к стене с помощью 4 винтов.
3. Установите домофон в монтажную коробку и зафиксируйте его с помощью 4 винтов.

Скрытый монтаж с использованием монтажной коробки

1. Подготовьте монтажное отверстие и протяните кабель.
Примечание. Рекомендуемый размер монтажного отверстия: 103,5 × 162,5 × 40,5 мм.
2. Установите монтажную коробку в отверстие и закрепите с помощью 4 винтов.
3. Установите домофон в монтажную коробку и зафиксируйте его с помощью 4 винтов.

4 Начало работы

Подсоедините домофон к внутренней станции с помощью двухпроводного кабеля.
Вы можете активировать домофон с помощью внутренней станции.
Задайте продолжительность открытия двери и другие параметры с помощью внутренней станции.
Для получения дополнительной информации см. руководство по настройке внутренней станции.
Применение устройства показано на иллюстрации.

5 Использование видеодомофона

Используйте кнопку звонка, чтобы позвонить владельцу жилья.

1. Нажмите кнопку звонка на домофоне.
2. Владелец жилья может включить или отключить видеосвязь, открыть дверь и т. д.

Примечание.

- Когда видеосвязь включена, вы можете разговаривать с владельцем жилья. Владелец жилья будет видеть видеопоток с камеры домофона на экране подключенной внутренней станции.
- Во время звонка домофон автоматически определяет яркость видео. Если яркость ниже необходимой, включается дополнительное освещение.
- При включении дополнительного освещения подсветка ключа включается автоматически. В остальных случаях подсветка ключа включается, когда яркость трансляции в реальном времени ниже необходимой.

Нормативно-правовая информация
Информация Федеральной комиссии связи (FCC)
Обратите внимание, что внесение изменений или модификаций, явным образом не одобренных стороной, несущей ответственность за соответствие стандартам, может лишить пользователя права на эксплуатацию оборудования.
Соответствие требованиям Федеральной комиссии связи: Данное оборудование было протестировано и признано соответствующим нормативам для цифровых устройств класса "B" в соответствии с частью 15 регламента FCC. Эти ограничения предназначены для обеспечения разумной защиты от вредных помех от оборудования, размещаемого в жилых помещениях. Данное оборудование генерирует, использует и может излучать радиочастотную энергию. В случае неправильной настройки или установки оно может создавать помехи для радиосвязи. Тем не менее, даже корректная установка не является гарантией отсутствия помех. Если это оборудование вызывает помехи для радио- или телевизионных приемников, что можно легко определить, включив и выключив оборудование, вы можете попытаться устранить помехи перечисленными ниже способами.
— Перенаправьте или переместите принимающую антенну.
— Увеличьте расстояние между оборудованием и приемником.
— Подключите оборудование к розетке, отличной от той, к которой подключен приемник.
— Обратитесь за помощью к продавцу или опытному специалисту по радио- и телевизионному оборудованию.
Условия Федеральной комиссии связи
Данное устройство соответствует требованиям, изложенным в правилах FCC, часть 15. Эксплуатировать устройство необходимо с учетом следующих двух условий:
1. Данное устройство не вызывает вредных помех.
2. Данное устройство принимает любые помехи, включая помехи, которые могут привести к неправильной работе.

Этот продукт и (если применимо) поставляемые аксессуары имеют маркировку "CE" и соответствуют применимым согласованным стандартам, перечисленным в Директиве по радиооборудованию 2014/53/EU RE, Директиве по электромагнитной совместимости 2014/30/EU EMC, Директиве по низковольтному оборудованию 2014/35/EU LVD и Директиве по ограничению использования опасных веществ 2011/65/EU RoHS

ДИРЕКТИВА WEEE 2012/19/EU (по утилизации отходов электрического и электронного оборудования): продукты, отмеченные этим символом, запрещено утилизировать в Европейском союзе в качестве несортированных муниципальных отходов. Для надлежащей переработки возвратите этот продукт местному поставщику после покупки эквивалентного нового оборудования или утилизируйте его в предназначенных для этого пунктах сбора отходов. Для получения дополнительной информации посетите веб-сайт www.recyclethis.info

Директива 2006/66/EC по обращению с батареями: этот продукт содержит батарею, которую запрещено утилизировать в Европейском союзе в качестве несортированных муниципальных отходов. Для получения точной информации о батарее см. документацию к продукту. Маркировка батареи может включать символы, которые определяют ее химический состав: кадмий (CD), свинец (Pb) или ртуть (Hg). Для надлежащей утилизации отправьте батарею местному поставщику или утилизируйте ее в специальных пунктах приема отходов. Для получения дополнительной информации посетите веб-сайт www.recyclethis.info

Video interfon stanice za vrata vile — HRVATSKI

1 Izgled

① Mikrofon ② Indikator poziva ③ Indikator govora
④ Indikator otvorenih vrata ⑤ Ugrađena kamera ⑥ Dodatna rasvjeta
⑦ Zvučnik ⑧ NEOVLAŠTENA IZMJENA ⑨ Tipka za zvanje

2 Terminali

A1 NC1: Obično zatvoreno
A2 NO1: Obično otvoreno
A3 COM: Zajedničko sučelje
A4 NC2: Obično zatvoreno
A5 NO2: Obično otvoreno
A6 GND: Uzemljenje
A7 AIN2: Ulaz alarma 2
A8 AIN1 : Ulaz alarma 1
A9 12V OUT: Izlaz napajanja za bravu
A10 GND: Uzemljenje
A11 2-WIRE: Žica povezana s unutarnjom stanicom

3 Postavljanje

Za postavljanje stanice za vrata na zid, morate koristiti odgovarajuću razvodnu kutiju.
Prikazane su dimenzije razvodne kutije.
Stanica za vrata podržava ugradbeno montiranje i montiranje na površini.
Prije početka:

1. Provjerite je li uređaj u ambalaži u dobrom stanju i jesu li svi sastavni dijelovi isporučeni.
2. Provjerite je li sva pripadajuća oprema isključena tijekom postavljanja.
3. Provjerite specifikaciju proizvoda vezano za okruženje postavljanja.
4. Spojite kabele stanice za vrata prije montaže.

Površinska montaža s razvodnom kutijom

1. Izvadite razvodnu kutiju i vijke iz pakiranja.
2. Pričvrstite razvodnu kutiju na zid pomoću 4 vijka.
3. Postavite jedinicu za vrata u razvodnu kutiju i pričvrstite je pomoću 4 vijka.

Ugradbena montaža s razvodnom kutijom

1. Izdubite otvor za postavljanje te izvucite kabel.
Napomena: Predložene dimenzije rupe za postavljanje iznose 103,5 mm × 162,5 mm × 40,5 mm.
2. Postavite razvodnu kutiju u rupu pomoću četiri vijka.
3. Postavite jedinicu za vrata u razvodnu kutiju i pričvrstite je pomoću 4 vijka.

4 Početak rada

Povežite stanicu za vrata s unutarnjom stanicom pomoću dvožičnih kabela.
Stanicu za vrata možete aktivirati pomoću unutarnje stanice.
Pomoću unutarnje stanice postavite trajanje otvorenih vrata i ostale parametre.
Pogledajte Vodič za konfiguraciju unutarnje stanice za više pojedinosti.
Prikazana je primjena uređaja.

5 Uporaba video interfona

Stanara možete zvati pritiskom na gumb za poziv.

1. Pritisnite gumb za poziv na stanici za vrata.
2. Stanar može prihvatiti/odbiti videopoziv, otključati vrata, itd.

Napomena:

- Kada se putem video interfona uspostavi veza između vas i stanara, možete razgovarati sa stanarom, a prikaz stanice za vrata uživo se prikazuje na povezanoj unutarnjoj stanici.
- Kada se sa stanice za vrata upućuje poziv stanaru, stanica za vrata automatski će detektirati svjetlinu videozapisa. Ako je svjetlina ispod očekivane donje granice, uključit će se dodatna rasvjeta.
- Kada je omogućena dodatna rasvjeta, pozadinsko osvjetljenje tipke automatski se omogućuje, inače stanica za vrata detektira svjetlinu prikaza uživo i omogućuje pozadinsko svjetlo tipke ako je svjetlina prikaza uživo niža od očekivane granice.

Regulatorne informacije
FCC Informacije
Obratite pozornost na to da promjene ili preinake koje stranka odgovorna za sukladnost nije izričito odobrila mogu poništiti korisnikovo ovlaštenje upravljanja opremom.
Izjava o FCC sukladnosti: Ova je oprema testirana i utvrđeno je da je u skladu s ograničenjima za klasu B digitalnih uređaja, u skladu s dijelom 15. pravila FCC. Ta su ograničenja osmišljena kako bi pružila prihvatljivu zaštitu od štetnih smetnji prilikom postavljanja u stambene prostore. Ta oprema proizvodi i koristi te može zračiti radiofrekvencijsku energiju te, ako nije postavljena i korištena u skladu s uputama, može uzrokovati štetne smetnje radijskim komunikacijama. Međutim, ne postoji jamstvo da neće doći do smetnji u određenom postavljanju. Ako ova oprema ne uzrokuje štetne smetnje radijskom ili televizijskom prijemniku, što se može utvrditi isključivanjem pa uključivanjem opreme, korisnika se potiče da pokuša ispraviti smetnju pomoću jedne ili više mjera navedenih u nastavku:
— Drugačije usmjerite ili premjestite prijemnu antenu.
— Povećajte udaljenost između opreme i prijemnika.
— Spojite opremu u utičnicu na strujnom krugu koji se razlikuje od onog na koji je spojen prijemnik.
— Ako vam je potrebna pomoć, obratite se prodavaču ili iskusnom tehničaru za radio/TV.
FCC uvjeti
Ovaj je uređaj u skladu s dijelom 15 pravila FCC. Rad uređaja podliježe sljedećim uvjetima:
1. Ovaj uređaj ne smije izazvati štetne smetnje.
2. Ovaj uređaj mora primiti sve vrste smetnji, uključujući i smetnje koje mogu uzrokovati neželjeni rad.

Ovaj proizvod i – ako je primjenjivo – priloženi dodaci označeni su oznakom „CE” te su stoga u skladu s primjenjivim usklađenim europskim normama navedenim u Direktivi 2014/53/EU o radijskoj opremi, Direktivi 2014/30/EU o elektromagnetskoj kompatibilnosti, Direktivi 2014/35/EU o niskom naponu, Direktivi 2011/65/EU o ograničenju uporabe određenih opasnih tvari u električnoj i elektroničkoj opremi

Direktivi 2012/19/EU o otpadnoj električnoj i elektroničkoj opremi (OEEO): Proizvodi označeni ovim simbolom ne mogu se odlagati kao nerazvrstani komunalni otpad u Europskoj uniji. Za pravilnu reciklažu, vratite ovaj proizvod lokalnom dobavljaču pri kupnji istovjetne nove opreme, ili ga odložite na mjestima predviđenim za prikupljanje. Za više informacija posjetite: www.recyclethis.info

2006/66/EC (direktiva o baterijama): Ovaj proizvod sadrži bateriju koja se ne može odlagati kao nerazvrstani komunalni otpad u Europskoj uniji. Pogledajte dokumentaciju proizvoda za određene informacije o baterijama. Baterija je označena ovim simbolom, što može uključivati slova za označavanje kadmija (Cd), olova (Pb) ili žive (Hg). Za pravilnu reciklažu, vratite bateriju svom dobavljaču ili na mjesto predviđeno za odlaganje. Za više informacija posjetite: www.recyclethis.info

Videotelefon kétvezetékes beltéri egysége — ANGOL

Ábra jelölései

1 Kinézet

① Képernyő ② Mikrofon ③ Hibakereső port ④ Riasztás csatlakozó
⑤ Kétvezetékes csatlakozó ⑥ Hangszóró ⑦ Tápegység-csatlakozó

Megjegyzés: A hibakereső port kizárólag hibakeresésre szolgál.

2 Kábelek

AIN1: Riasztás-bemenet 1	AIN7: Riasztás-bemenet 7
AIN2: Riasztás-bemenet 2	AIN8: Riasztás-bemenet 8
AIN3: Riasztás-bemenet 3	GND: Földelés
AIN4: Riasztás-bemenet 4	485-: RS-485 csatlakozó
AIN5: Riasztás-bemenet 5	485+: RS-485 csatlakozó
AIN6: Riasztás-bemenet 6	

Megjegyzés: A huzalozás leírása a használati útmutatóban leírtakra hivatkozik.

3 Telepítés

A beltéri állomás falra rögzítéséhez a fali rögzítőlemez és a csatlakozódoboz szükséges.
A csatlakozódoboz 75 mm (szélesség) × 75 mm (hosszúság) × 50 mm (mélység) méretű legyen.
A fali rögzítőlemez mérete az ábrán látható.

Mielőtt belekezd:

1. Győződjön meg arról, hogy a csomagban található eszköz kifogástalan állapotú, és egyetlen szerelési tartozék sem hiányzik.
2. A beltéri állomás 12 V egyenfeszültségű tápellátást igényel. Győződjön meg arról, hogy tápegysége megfelelő a beltéri állomás számára.
3. A telepítés előtt ellenőrizze, hogy az összes kapcsolódó berendezés ki van-e kapcsolva.
4. A telepítési környezetre vonatkozóan ellenőrizze a termék műszaki adatait.
5. Ebben a példában falra rögzítés szerepel csatlakozódobozzal.

★Falra rögzítés csatlakozódobozzal

1. Véssen ki egy megfelelő nyílást a falban. A nyílásnak 76 mm (szélesség) × 76 mm (hosszúság) × 50 mm (mélység) méretűnek kell lennie.
2. Helyezze a csatlakozódobozt a falba vésett nyílásba.
3. Erősítse a fali rögzítőlemezt a csatlakozódobozra 2 csavar segítségével.
4. A lemezrögzítő kampókat beltéri állomás hátsó panelén található nyílásokba helyezve rögzítse szorosan a beltéri állomást a fali rögzítőelemezre, a rögzítőelemek ekkor automatikusan bepattannak a helyükre.

★Falra rögzítés csatlakozódoboz nélkül

1. Helyezzen 2 hosszabbító csövet a falba.
2. Erősítse a fali rögzítőlemezt a falra 2 csavarral.
3. A lemezrögzítő kampókat beltéri állomás hátsó panelén található nyílásokba helyezve rögzítse szorosan a beltéri állomást a fali rögzítőelemezre, a rögzítőelemek ekkor automatikusan bepattannak a helyükre.

4 Kezdeti lépések

1 Aktiválja a beltéri állomást

Az eszköz használata előtt egy erős jelszó beállításával aktiválnia kell az eszközt.

1. Kapcsolja be az eszközt. Automatikusan megjelenik az aktiválási oldal.
2. Hozzon létre egy jelszót, majd erősítse meg.
3. Az OK gombot megérintve aktiválja a beltéri állomást.

Megjegyzés: Fokozottan javasoljuk, hogy a termék biztonságának növeléséhez egy saját maga által választott, erős jelszót hozzon létre (legalább 8 karaktert tartalmazzon, és a következő kategóriák közül legalább három szerepeljen benne: nagybetűk, kisbetűk, számok és speciális karakterek). Javasoljuk továbbá, hogy rendszeres időközönként állítson be új jelszót. Különösen nagy biztonságú rendszer esetén az új jelszó havi vagy heti rendszerességgel történő beállítása hatékonyabb védelmet biztosít a termék számára.

2 Gyorsbeállítás

1. Válassza ki a nyelvet, majd érintse meg a Tovább gombot.
2. Adja meg a hálózati paramétereket, majd érintse meg a Tovább gombot.
   - Adja meg a helyi IP-cím, az Alhálózati maszk és az Átjáró paramétereket.
   - Engedélyezze a DHCP szolgáltatást, az eszköz ekkor automatikusan állítja be a hálózati paramétereket.
3. Végezze el a beltéri állomás beállítását, majd érintse meg a Tovább gombot.
   a. Válassza ki a beltéri állomás típusát.
   b. Adja meg az emeletet és a helyiség számát.
4. Végezze el az eszköz kapcsolódó eszközökkel való összekötését, majd érintse meg a Tovább gombot. Ha az eszköz és a beltéri állomás ugyanazon a helyi hálózaton van, akkor az eszköz megjelenik a listában. Az összekötéshez érintse meg az eszközt vagy adja meg a sorozatszámát.
   a. Érintse meg a listában az összekapcsolni kívánt ajtóállomást.
   b. A Beállítások ikon megérintésével nyissa meg a Hálózati beállítások oldalt.
   c. Adja meg kézzel az ajtóállomás hálózati paramétereit, vagy engedélyezze a DHCP szolgáltatást a hálózati paraméterek automatikus beállításához.
   d. Opcionális: Az ajtóállomás és a beltéri állomás nyelvének szinkronizálásához engedélyezze a Nyelv szinkronizálása funkciót.
   e. Érintse meg az OK gombot a beállítások mentéséhez.
5. Érintse meg a Befejezés gombot a beállítások mentéséhez.

Stație de interior videointerfon cu două fire — ROMÂNĂ

Referințe diagramă

1 Aspect

① Ecran afișare ② Microfon ③ Port de corectare a erorilor ④ Terminal alarmă
⑤ Interfață cu două fire ⑥ Difuzor ⑦ Interfață sursă de alimentare

Notă: Portul de depanare este utilizat doar pentru depanare.

2 Cablarea

AIN1: Intrare alarmă 1	AIN7: Intrare alarmă 7
AIN2: Intrare alarmă 2	AIN8: Intrare alarmă 8
AIN3: Intrare alarmă 3	GND: Împământare
AIN4: Intrare alarmă 4	485-: Interfață RS-485
AIN5: Intrare alarmă 5	485+: Interfață RS-485
AIN6: Intrare alarmă 6	

Notă: Descrierea cablajului se referă la manualul de utilizare.

3 Instalarea

Placa de montare pentru perete și cutia de joncțiune sunt necesare pentru a instala stația de interior pe perete.
Dimensiunile cutiei de joncțiune trebuie să fie de 75 mm (lățime) × 75 mm (lungime) × 50 mm (adâncime).
Dimensiunea plăcii de montare pentru perete este prezentată.

Înainte de a începe:

1. Asigurați-vă că dispozitivul din pachet este în stare bună și că toate piesele pentru asamblare sunt incluse.
2. Sursa de alimentare pe care o acceptă stația de interior este de 12 VCC. Vă rugăm să vă asigurați că sursa de alimentare se potrivește cu stația dvs. de interior.
3. Asigurați-vă că toate echipamentele aferente sunt oprite în timpul instalării.
4. Verificați specificațiile produsului pentru mediul de instalare.
5. Aici se prezintă un exemplu de montare pe perete cu cutie de joncțiune.

★Montare pe perete cu cutie de joncțiune

1. Faceți o gaură în perete. Dimensiunile găurii trebuie să fie de 76 mm (lățime) × 76 mm (lungime) × 50 mm (adâncime).
2. Introduceți cutia de joncțiune în gaura făcută în perete.
3. Prindeți placa de montare pentru perete și cutia de joncțiune cu 2 șuruburi.
4. Prindeți strâns stația de interior pe placa de fixare pentru perete, introducând cârligele plăcii în spațiile de pe panoul din spate al stației de interior, iar sistemul de blocare se va bloca automat.

★Montare pe perete fără cutie de joncțiune

1. Introduceți cele 2 tuburi extensibile în perete.
2. Prindeți placa de montare pentru perete la perete folosind 2 șuruburi.
3. Prindeți strâns stația de interior pe placa de fixare pentru perete, introducând cârligele plăcii în spațiile de pe panoul din spate al stației de interior, iar sistemul de blocare se va bloca automat.

4 Primii pași

1 Activați stația de interior

Trebuie să activați dispozitivul mai întâi prin setarea unei parole puternice, înainte de a putea folosi dispozitivul.

1. Porniți dispozitivul. Acesta va intra automat pe pagina de activare.
2. Creați o parolă și confirmați-o.
3. Atingeți OK pentru a activa stația de interior.

Notă: Vă recomandăm să creați o parolă puternică (folosind minimum 8 caractere, inclusiv cel puțin trei dintre următoarele categorii: majuscule, litere mici, cifre și caractere speciale) cu scopul de a îmbunătăți securitatea produsului dvs. De asemenea, vă recomandăm resetarea parolei cu regularitate, în special în sistemul cu securitate sporită, resetarea lunară sau săptămânală a parolei vă poate proteja produsul mai bine.

2 Configurare rapidă

1. Alegeți Limba și atingeți Următorul.
2. Setați parametrii de rețea și atingeți Următorul.
   - Editați parametrii IP local, masca de rețea și portalul.
   - Activați DHCP, iar dispozitivul va obține automat parametrii rețelei.
3. Configurați stația de interior și atingeți Următorul.
   a. Selectați tipul de stație de interior.
   b. Editați nr. etaj și cameră.
4. Dispozitive conexe legate, apoi atingeți Următorul. Dacă dispozitivul și stația de interior se află în aceeași LAN, dispozitivul va fi afișat în listă. Atingeți dispozitivul sau introduceți numărul de serie pentru a face legătura.
   a. Atingeți stația ușă videointerfon din listă pentru a face legătura.
   b. Atingeți pictograma setări pentru a deschide pagina Setări rețea.
   c. Editați manual parametrii de rețea pentru stația ușă videointerfon sau permiteți DHCP să obțină automat parametrii rețelei.
   d. Opțional: Activați Sincronizare limbă pentru a sincroniza Limba dintre stația ușă videointerfon cu stația de interior.
   e. Atingeți OK pentru a salva setările.
5. Atingeți Finalizare pentru a salva setările.

Видеодомофон — внутренняя станция с двухпроводным интерфейсом — РУССКИЙ

Пояснения к рисункам

1 Внешний вид

① Экран монитора ② Микрофон ③ Порт отладки ④ Разъем сигнала тревоги
⑤ Двухпроводной интерфейс ⑥ Динамик ⑦ Разъем электропитания

Примечание. порт отладки используется только для отладки.

2 Подключение кабелей

AIN1: тревожный вход 1	AIN7: тревожный вход 7
AIN2: тревожный вход 2	AIN8: тревожный вход 8
AIN3: тревожный вход 3	GND: заземление
AIN4: тревожный вход 4	485-: интерфейс RS-485
AIN5: тревожный вход 5	485+: интерфейс RS-485
AIN6: тревожный вход 6	

Примечание. описание электрических подключений относится к Руководству пользователя.

3 Установка

Для установки внутренней станции на стену требуется монтажная панель и монтажная коробка.
Размер монтажной коробки: 75 мм (ширина) × 75 мм (длина) × 50 мм (глубина).
Размер монтажной панели показан на иллюстрации.

Прежде чем начать:

1. Убедитесь, что устройство в упаковке находится в исправном состоянии, а комплект поставки полон.
2. Внутренняя станция поддерживает электропитание с напряжением 12 В пост. тока. Убедитесь, что параметры источника электропитания отвечают параметрам внутренней станции.
3 Убедитесь, что во время монтажных работ все оборудование выключено.
4. Изучите технические требования к установке устройства.
5. В качестве примера приведен настенный монтаж с использованием монтажной коробки.

★Настенный монтаж с использованием монтажной коробки

1. Просверлите отверстие в стене. Размер отверстия: 76 мм (ширина) × 76 мм (длина) × 50 мм (глубина).
2. Вставьте монтажную коробку в отверстие в стене.
3. Прикрепите настенную монтажную пластину к монтажной коробке при помощи 2 винтов.
4. Надежно зафиксируйте внутреннюю станцию на монтажной пластине: вставьте крепления пластины в отверстия на задней панели внутренней станции, при этом задвижка крепления защелкнется автоматически.

★Настенный монтаж без монтажной коробки

1. Вмонтируйте в стену 2 расширительные трубки.
2. Прикрепите настенную монтажную пластину к стене с помощью 2 винтов.
3. Надежно зафиксируйте внутреннюю станцию на монтажной пластине: вставьте крепления пластины в отверстия на задней панели внутренней станции, при этом задвижка крепления защелкнется автоматически.

4 Начало работы

1 Активация внутренней станции

Перед использованием устройства необходимо сначала его активировать и установить надежный пароль.

1. Включите питание устройства. Страница активации откроется автоматически.
2. Создайте пароль и подтвердите его.
3. Нажмите «OK» для активации внутренней станции.

Примечание. Чтобы повысить безопасность вашего продукта, настоятельно рекомендуется создать надежный пароль (не менее 8 символов по крайней мере из трех следующих категорий: буквы верхнего регистра, буквы нижнего регистра, цифры и специальные символы). Также рекомендуется регулярно обновлять пароль. Ежемесячная или еженедельная смена пароля позволит сделать использование продукта безопасным.

2 Быстрая настройка

1. Выберите язык и нажмите «Далее».
2. Задайте параметры сети и нажмите «Далее».
   - Задайте параметры локального IP-адреса, маски подсети и шлюза.
   - Включите протокол DHCP, устройство автоматически получит параметры сети.
3. Настройте внутреннюю станцию и нажмите «Далее».
   a. Выберите тип внутренней станции.
   b. Укажите этаж и № комнаты.
4. Привяжите соответствующие устройства и нажмите «Далее». Если устройство и внутренняя станция находятся в одной локальной сети, устройство отобразится в списке. Чтобы привязать устройство, нажмите на него или введите серийный №.
   a. Чтобы привязать домофон, нажмите на него в списке.
   b. Нажмите на значок настроек, чтобы перейти на страницу настроек сети.
   c. Вручную задайте сетевые параметры домофона или включите протокол DHCP для автоматического получения сетевых параметров.
   d. Дополнительно: включите синхронизацию языка для синхронизации языка домофона с внутренней станцией.
   e. Нажмите «OK» для сохранения настроек.
5. Нажмите «Готово» для сохранения настроек.

Dvožična unutarnja stanica za video interfon — HRVATSKI

Grafički prikazi

1 Izgled

① Prikazni zaslon ② Mikrofon ③ Port za ispravljanje grešaka ④ Alarmni terminal
⑤ Dvožično sučelje ⑥ Zvučnik ⑦ Sučelje napajanja

Napomena: Port za ispravljanje grešaka koristi se samo za ispravljanje grešaka.

2 Ožičenje

AIN1: Ulaz alarma 1	AIN7: Ulaz alarma 7
AIN2: Ulaz alarma 2	AIN8: Ulaz alarma 8
AIN3: Ulaz alarma 3	GND: Uzemljenje
AIN4: Ulaz alarma 4	485-: RS-485 sučelje
AIN5: Ulaz alarma 5	485+: RS-485 sučelje
AIN6: Ulaz alarma 6	

Napomena: Opis ožičenja odnosi se na Korisnički priručnik.

3 Postavljanje

Zidna priključna ploča i razvodna kutija potrebni su za postavljanje unutarnje stanice na zid.
Dimenzija razvodne kutije treba biti 75 mm (širina) × 75 mm (duljina) × 50 mm (dubina).
Prikazana je dimenzija zidne priključne ploče.

Prije početka:

1. Provjerite je li uređaj u ambalaži u dobrom stanju i jesu li svi sastavni dijelovi isporučeni.
2. Napajanje unutarnje stanice za napajanje je 12 VDC. Provjerite da li napajanje odgovara vašoj unutarnjoj stanici.
3. Provjerite je li sva pripadajuća oprema isključena tijekom postavljanja.
4. Provjerite specifikaciju proizvoda vezano za okruženje postavljanja.
5. Uzmite priključak na zid s razvodnom kutijom kao primjer.

★Priključak na zid s razvodnom kutijom

1. Izdubite rupu u zidu. Veličina rupe treba biti 76 mm (širina) × 76 mm (duljina) × 50 mm (dubina).
2. Postavite razvodnu kutiju u rupu izdubljenu u zidu.
3. Učvrstite zidnu priključnu ploču na razvodnu kutiju s 2 vijka.
4. Dobro pričvrstite unutarnju stanicu za zidnu priključnu ploču umetanjem kuka za ploče u utore na stražnjoj ploči unutarnje stanice, tijekom kojih će se hvataljka automatski zaključati.

★Priključak na zid bez razvodne kutije

1. Umetnite dvije tiple u zid.
2. Učvrstite zidnu priključnu ploču na zid s 2 vijka.
3. Dobro pričvrstite unutarnju stanicu za zidnu priključnu ploču umetanjem kuka za ploče u utore na stražnjoj ploči unutarnje stanice, tijekom kojih će se hvataljka automatski zaključati.

4 Početak rada

1 Aktivirajte unutarnju stanicu

Potrebno je prvo aktivirati uređaj postavljanjem jake lozinke prije nego što ga možete koristiti.

1. Uključite uređaj. Automatski će ući u stranicu za aktivaciju.
2. Kreirajte zaporku i potvrdite je.
3. Dodirnite OK da biste aktivirali unutarnju stanicu.

Napomena: Kako biste osigurali vlastitu privatnost, preporučujemo da stvorite jaku lozinku po vlastitom izboru (koristite najmanje 8 znakova, uključujući najmanje tri od sljedećih kategorija: velika slova, mala slova, brojevi i posebni znakovi) da biste povećali razinu sigurnosti svog proizvoda. Također preporučujemo redovito resetiranje lozinke, posebno u sustavu visoke sigurnosti, resetiranje lozinke mjesečno ili tjedno bolje će zaštititi vaš proizvod.

2 Brza konfiguracija

1. Odaberite jezik i dodirnite Dalje.
2. Postavite mrežne parametre i dodirnite Dalje.
   - Uredite parametre Lokalnog IP-a, Maske podmreže i Pristupnika.
   - Omogućite DHCP, uređaj će automatski dobiti mrežne parametre.
3. Konfigurirajte unutarnju stanicu i dodirnite Dalje.
   a. Odaberite tip unutarnje stanice.
   b. Uredite broj kata i sobe.
4. Povežite odgovarajuće uređaje i dodirnite Dalje. Ako su uređaj i unutarnja stanica u istom LAN-u, uređaj će biti prikazan na listi. Dodirnite uređaj ili unesite serijski broj da biste ga povezali.
   a. Dodirnite stanicu za vrata na listi za povezivanje.
   b. Dodirnite ikonu postavki da biste otvorili stranicu Mrežne postavke.
   c. Ručno uredite mrežne parametre stanice za vrata ili omogućite DHCP da automatski dobiva mrežne parametre.
   d. Opcionalno: Omogućite sinkronizaciju jezika za sinkronizaciju jezika stanice za vrata s unutarnjom stanicom.
   e. Dodirnite OK za spremanje postavki.
5. Dodirnite Završi da biste spremili postavke.

Video Intercom Two-Wire Bu

Σταθμός πόρτας βίλας ενδοεπικοινωνίας βίντεο — ΕΛΛΗΝΙΚΑ

1 Εμφάνιση

① Μικρόφωνο ② Ένδειξη κλήσης ③ Ένδειξη ομιλίας
④ Ένδειξη ανοικτής πόρτας ⑤ Ενσωματωμένη κάμερα ⑥ Λυχνία συμπληρωματικού φωτισμού
⑦ Ηχείο ⑧ ΠΑΡΑΠΟΙΗΣΗ ⑨ Κουμπί κλήσης

2 Τερματικά

A1 NC1: Κανονικά κλειστό
A2 NO1: Κανονικά ανοικτό
A3 COM: Κοινή διεπαφή
A4 NC2: Κανονικά κλειστό
A5 NO2: Κανονικά ανοικτό
A6 GND: Γείωση
A7 AIN2: Είσοδος συναγερμού 2
A8 AIN1: Είσοδος συναγερμού 1
A9 ΕΞΟΔΟΣ 12V: Έξοδος ρεύματος για κλειδαριά
A10 GND: Γείωση
A11 2 ΚΑΛΩΔΙΑ: Καλώδιο προς εσωτερικό σταθμό

3 Εγκατάσταση

Για την εγκατάσταση του σταθμού πόρτας στον τοίχο, πρέπει να χρησιμοποιήσετε αντίστοιχο κουτί.
Οι διαστάσεις του κουτιού φαίνονται στην εικόνα.
Ο σταθμός πόρτας υποστηρίζει τοποθέτηση στην επιφάνεια αλλά και εντοιχισμένη τοποθέτηση.

Πριν ξεκινήσετε:

1. Βεβαιωθείτε ότι η συσκευή στη συσκευασία βρίσκεται σε καλή κατάσταση και ότι περιλαμβάνονται όλα τα εξαρτήματα συναρμολόγησης.
2. Βεβαιωθείτε ότι όλος ο σχετικός εξοπλισμός είναι απενεργοποιημένος κατά τη διάρκεια της εγκατάστασης.
3. Ελέγξτε τις προδιαγραφές προϊόντος για το περιβάλλον εγκατάστασης.
4. Συνδέστε τα καλώδια με τον σταθμό πόρτας πριν την τοποθέτηση.

★Τοποθέτηση στην επιφάνεια με κουτί

1. Βγάλτε το κουτί και τις βίδες από τη συσκευασία.
2. Στερεώστε το κουτί πάνω στον τοίχο με τις 4 βίδες.
3. Τοποθετήστε τον σταθμό πόρτας μέσα στο κουτί και στερεώστε τον με 4 βίδες.

★Εντοιχισμένη τοποθέτηση με κουτί.

1. Ανοίξτε την οπή εγκατάστασης και τραβήξτε έξω το καλώδιο.
Σημείωση: Οι προτεινόμενες διαστάσεις της οπής εγκατάστασης είναι 103,5 mm × 162,5 mm × 40,5 mm.
2. Βάλτε το κουτί μέσα στην οπή με 4 βίδες.
3. Τοποθετήστε τον σταθμό πόρτας μέσα στο κουτί και στερεώστε τον με 4 βίδες.

4 Ξεκινώντας

Συνδέστε τον σταθμό πόρτας με τον εσωτερικό σταθμό με καλώδια 2 συρμάτων.
Μπορείτε να ενεργοποιήσετε τον σταθμό πόρτας από τον εσωτερικό σταθμό.
Ρυθμίστε την ανοικτή διάρκεια και άλλες παραμέτρους από τον εσωτερικό σταθμό.
Ανατρέξτε στον Οδηγό ρύθμισης παραμέτρων εσωτερικού σταθμού για λεπτομέρειες.
Στην εικόνα παρουσιάζεται η εφαρμογή της συσκευής.

5 Λειτουργία ενδοεπικοινωνίας βίντεο

Μπορείτε να καλέσετε τον ένοικο πατώντας το κουμπί κλήσης.

1. Πατήστε το κουμπί κλήσης του σταθμού πόρτας.
2. Ο ένοικος μπορεί να δεχθεί/αρνηθεί την βιντεοκλήση, να ξεκλειδώσει την πόρτα, κ.λπ.

Σημείωση:

- Όταν πραγματοποιηθεί η ενδοεπικοινωνία βίντεο ανάμεσα σε εσάς και τον ένοικο, μπορείτε να μιλήσετε μαζί του και η ζωντανή προβολή του σταθμού πόρτας θα εμφανίζεται στον συνδεδεμένο εσωτερικό σταθμό.
- Όταν ο σταθμός της πόρτας καλεί τον ένοικο, ο σταθμός πόρτας ανιχνεύει αυτόματα τη φωτεινότητα του βίντεο. Όταν η φωτεινότητα είναι χαμηλότερη από το αναμενόμενο όριο, ενεργοποιείται η λυχνία συμπληρωματικού φωτισμού.
- Όταν ενεργοποιείται η λυχνία συμπληρωματικού φωτισμού, ενεργοποιείται αυτόματα ο οπίσθιος φωτισμός των πλήκτρων. Διαφορετικά, ο σταθμός ανιχνεύει τη φωτεινότητα της ζωντανής προβολής και ενεργοποιεί τον οπίσθιο φωτισμό των πλήκτρων, όταν η φωτεινότητα της ζωντανής προβολής είναι χαμηλότερη από το αναμενόμενο όριο.

Ρυθμιστικές πληροφορίες
Πληροφορίες FCC
Έχετε υπόψη ότι αλλαγές ή τροποποιήσεις που δεν εγκρίνονται ρητά από την αρμόδια αρχή συμμόρφωσης ενδέχεται να ακυρώσουν την εξουσιοδότηση του χρήστη να χρησιμοποιεί τον εξοπλισμό.
Συμμόρφωση FCC: Ο εξοπλισμός έχει δοκιμαστεί και βρεθεί σύμφωνος με τα όρια ψηφιακής συσκευής Κατηγορίας B, σύμφωνα με το μέρος 15 των Κανόνων FCC. Αυτά τα όρια έχουν σχεδιαστεί για να παράσχουν εύλογη προστασία από βλαβερές παρεμβολές σε οικιστική εγκατάσταση. Ο παρών εξοπλισμός παράγει, χρησιμοποιεί και μπορεί να εκπέμπει ενέργεια ραδιοσυχνοτήτων και, εάν δεν εγκαθίσταται και δεν χρησιμοποιείται σύμφωνα με τις οδηγίες, ενδέχεται να προκαλέσει βλαβερές παρεμβολές σε ραδιοεπικοινωνίες. Ωστόσο, δεν υπάρχει εγγύηση απουσίας παρεμβολών σε μια συγκεκριμένη εγκατάσταση. Εάν ο εξοπλισμός προκαλέσει βλαβερές παρεμβολές στη λήψη ραδιοφώνου ή τηλεόρασης, γεγονός που μπορεί να επιβεβαιωθεί ενεργοποιώντας και απενεργοποιώντας τον εξοπλισμό, οι χρήστες μπορούν να προσπαθήσουν να διορθώσουν το πρόβλημα με ένα ή περισσότερα από τα παρακάτω μέτρα:
— Επαναπροσανατολίστε ή αλλάξτε θέση στην κεραία λήψης.
— Αυξήστε την απόσταση ανάμεσα στον εξοπλισμό και τον δέκτη.
— Συνδέστε τον εξοπλισμό σε πρίζα διαφορετικού κυκλώματος από αυτό στο οποίο είναι συνδεδεμένος ο δέκτης.
— Επικοινωνήστε με τον πωλητή για αναζήτηση πεπειραμένου τεχνικού ραδιοφώνων/τηλεοράσεων.
Όροι FCC
Η παρούσα συσκευή είναι σύμφωνη με το μέρος 15 των Κανόνων FCC. Η λειτουργία υπόκειται στους παρακάτω δύο όρους:
1. Η παρούσα συσκευή δεν επιτρέπεται να προκαλεί βλαβερές παρεμβολές.
2. Η παρούσα συσκευή πρέπει να αποδέχεται τυχόν λαμβανόμενες παρεμβολές, συμπεριλαμβανομένων αυτών που ενδέχεται να προκαλέσουν ανεπιθύμητη λειτουργία.

Το προϊόν και - όπου ισχύει - τα παρεχόμενα εξαρτήματα φέρουν τη σήμανση «CE» και άρα είναι σύμφωνα με τα ισχύοντα εναρμονισμένα ευρωπαϊκά πρότυπα που αναφέρονται στην Οδηγία RE 2014/53/EE, την Οδηγία EMC 2014/30/EE, την Οδηγία LVD 2014/35/EE, την Οδηγία RoHS 2011/65/EE

2012/19/EE (Οδηγία WEEE): Τα προϊόντα που φέρουν το συγκεκριμένο σύμβολο δεν επιτρέπεται να απορρίπτονται με τα μη ταξινομημένα δημοτικά απόβλητα στην Ευρωπαϊκή Ένωση. Για σωστή ανακύκλωση, επιστρέψτε το προϊόν στον τοπικό προμηθευτή, κατά την αγορά αντίστοιχου νέου εξοπλισμού ή απορρίψτε το σε εγκεκριμένα σημεία συλλογής. Για περισσότερες πληροφορίες: www.recyclethis.info

2006/66/EK (Οδηγία περί μπαταριών): Το παρόν προϊόν περιέχει μπαταρία η οποία δεν επιτρέπεται να απορρίπτεται με τα μη ταξινομημένα δημοτικά απόβλητα στην Ευρωπαϊκή Ένωση. Ανατρέξτε στην τεκμηρίωση του προϊόντος για συγκεκριμένες πληροφορίες μπαταρίας. Η μπαταρία φέρει το συγκεκριμένο σύμβολο, το οποίο ενδέχεται να περιλαμβάνει γράμματα που υποδηλώνουν την παρουσία καδμίου (Cd), μολύβδου (Pb) ή υδραργύρου (Hg). Για σωστή ανακύκλωση, επιστρέψτε την μπαταρία στον προμηθευτή σας ή σε εγκεκριμένο σημείο συλλογής. Για περισσότερες πληροφορίες: www.recyclethis.info

Video-interfon modul za vrata vile — SRPSKI

1 Izgled

① Mikrofon ② Indikator pozivanja ③ Indikator govora
④ Indikator otvorenih vrata ⑤ Ugrađena kamera ⑥ Dodatno svetlo
⑦ Zvučnik ⑧ TAMPER ⑨ Taster Pozivanje

2 Kleme

A1 NC1 : Pravilno zatvoreno
A2 NO1 : Pravilno otvoreno
A3 COM : Zajednički interfejs
A4 NC2 : Pravilno zatvoreno
A5 NO2 : Pravilno otvoreno
A6 GND : Uzemljenje
A7 AIN2 : Ulaz za alarm 2
A8 AIN1 : Ulaz za alarm 1
A9 12V OUT : Izlazno napajanje za zaključavanje
A10 GND : Uzemljenje
A11 2-WIRE : Žica za unutrašnji modul

3 Montaža

Za postavljanje modula za vrata na zid, potrebno je da upotrebite odgovarajuću kutiju.
Prikazane su dimenzije kutije.
Modul za vrata se postavlja na površinu i ugrađuje.

Pre nego što počnete:

1. Proverite da li je proizvod koji ste izvadili iz ambalaže u dobrom stanju i da li pakovanje sadrži sve elemente neophodne za sklapanje.
2. Vodite računa da sva relevantna oprema bude isključena prilikom montaže.
3. U specifikacijama proizvoda proverite neophodne parametre sredine za postavljanje.
4. Pre postavljanja povežite kablove na modul za vrata.

★Postavljanje na površinu sa kutijom

1. Izvadite kutiju i vijke iz ambalaže.
2. Pričvrstite kutiju na zid pomoću 4 vijka.
3. Montirajte modul za vrata u kutiju i pričvrstite ga uz pomoć 4 vijka.

★Ugradnja na površinu sa kutijom

1. Izbušite otvor u zidu i provucite kablove.
Napomena: Predložene dimenzije otvora u zidu su 103,5 mm × 162,5 mm × 40,5 mm.
2. Umetnite kutiju u rupu pomoću 4 vijka.
3. Montirajte modul za vrata u kutiju i pričvrstite ga uz pomoć 4 vijka.

4 Početak rada

Modul za vrata povežite sa unutrašnjim modulom dvožičnim kablovima.
Modul za vrata možete aktivirati pomoću unutrašnjeg modula.
Pomoću unutrašnjeg modula podesite vreme trajanja otvorenih vrata i druge parametre.
Više informacija potražite u vodiču za unutrašnji modul.
Prikazana je primena uređaja.

5 Operacije video-interfona

Možete pozvati stanara pritiskom na taster Pozivanje.

1. Pritisnite taster Pozivanje na modulu za vrata.
2. Stanar može primiti/odbiti video poziv, otključati vrata itd.

Napomena:

- Kada je uspostavljen video-interfon između vas i stanara, možete razgovarati sa stanarom, a prikaz uživo modula za vrata će biti prikazan na povezanom unutrašnjem modulu.
- Kada modul za vrata poziva stanara, modul za vrata će automatski utvrditi osvetljenost video zapisa. Kada je osvetljenost manja od očekivane norme, biće omogućeno dodatno svetlo.
- Kada je omogućeno dodatno svetlo, pozadinsko svetlo tastera će biti automatski omogućeno, u suprotnom, modul za vrata će utvrditi osvetljenost prikaza uživo i omogućiti pozadinsko svetlo tastera kada je osvetljenost prikaza uživo niža od očekivane norme.

Informacije o zakonima i propisima
Informacije o FCC
Imajte na umu da izmene koje nisu izričito odobrene od tela odgovornog za usaglašenost mogu poništiti korisnikovo odobrenje da koristi opremu.
Usklađenost sa FCC: Ova oprema je testirana i utvrđeno je da je u granicama za digitalne uređaje klase B, u skladu s odeljkom 15 Pravilnika za FCC. Te granice su predviđene da pruže razumnu zaštitu od štetnih smetnji pri montaži u stambenim jedinicama. Ova oprema generiše, koristi i odašilje radiofrekventnu energiju koja, ako uređaj nije propisno montiran i ako se ne koristi prema uputstvima, može izazvati štetne smetnje u radio-komunikaciji. Takođe, nije moguće garantovati da se smetnje neće javiti u slučaju svake pojedinačne montaže. Ako oprema stvara štetne smetnje pri prijemu radio i TV signala, što možete utvrditi isključivanjem i uključivanjem opreme, korisnik je ohrabren da pokuša da otkloni smetnje primenom jedne ili više mera:
— Pomerite ili premestite antenu prijemnika.
— Povećajte razdaljinu između opreme i prijemnika.
— Uključite opremu u utičnicu koja nije na istom kolu kao i prijemnik.
— Posavetujte se s prodavcem ili iskusnim radio/TV tehničarom.
Uslovi FCC-a
Ovaj uređaj je usklađen sa odeljkom 15 Pravilnika za FCC. Korišćenje mora da bude usklađeno sa sledeća dva uslova:
1. Ovaj uređaj ne sme da izaziva štetne smetnje.
2. Ovaj uređaj mora da prihvata dolazne smetnje, uključujući smetnje koje mogu da dovedu do neželjenog rada.

Ovaj proizvod i obezbeđena dodatna oprema (ako je to primenjivo) obeleženi su oznakom CE, što označava da su usaglašeni s važećim usklađenim Evropskim standardima navedenim u direktivama: RE 2014/53/EU, EMC 2014/30-EU, LVD 2014/35/EU i RoHS 2011/65/EU

2012/19/EU (Direktiva za otpadnu električnu i elektronsku opremu): Proizvodi koji poseduju ovaj simbol ne smeju da se odlažu kao neklasirani komunalni otpad u Evropskoj uniji. Da bi bio pravilno recikliran, vratite ovaj proizvod lokalnom distributeru kada kupite ekvivalentni novi ili ga odnesite na zvanično reciklažno prikupljalište. Za više informacija posetite: www.recyclethis.info

2006/66/EC (direktiva za baterije): Ovaj proizvod sadrži bateriju koja ne sme da se odlaže kao neklasirani komunalni otpad u Evropskoj uniji. Konkretne informacije o bateriji potražite u dokumentaciji proizvoda. Baterija poseduje ovaj simbol, na kom mogu da se nađu slovne oznake koje označavaju prisustvo kadmijuma (Cd), olova (Pb) ili žive (Hg). Da bi bila pravilno reciklirana, vratite bateriju dobavljaču ili je odnesite na zvanično reciklažno prikupljalište. Za više informacija posetite: www.recyclethis.info

Εσωτερικός σταθμός ενδοεπικοινωνίας βίντεο δύο καλωδίων

ΕΛΛΗΝΙΚΑ

Αναφορές διαγράμματος

1 Εμφάνιση

① Οθόνη ② Μικρόφωνο ③ Θύρα αντιμετώπισης σφαλμάτων ④ Τερματικό συναγερμού ⑤ Διεπαφή δύο καλωδίων ⑥ Ηχείο ⑦ Διεπαφή τροφοδοσίας

Σημείωση: Η θύρα αντιμετώπισης σφαλμάτων χρησιμοποιείται μόνο για την αντιμετώπιση σφαλμάτων.

2 Καλωδίωση

AIN1: Είσοδος συναγερμού 1
AIN2: Είσοδος συναγερμού 2
AIN3: Είσοδος συναγερμού 3
AIN4: Είσοδος συναγερμού 4
AIN5: Είσοδος συναγερμού 5
AIN6: Είσοδος συναγερμού 6
AIN7: Είσοδος συναγερμού 7
AIN8: Είσοδος συναγερμού 8
GND: Γείωση
485-: Διεπαφή RS-485
485+: Διεπαφή RS-485

Σημείωση: Η περιγραφή καλωδίωσης αναφέρεται στο Εγχειρίδιο χρήσης.

3 Εγκατάσταση

Η πλακέτα τοποθέτησης στον τοίχο και το κουτί σύνδεσης απαιτούνται για την εγκατάσταση του εσωτερικού σταθμού στον τοίχο.
Το κουτί σύνδεσης πρέπει να έχει διαστάσεις 75 mm (πλάτος) × 75 mm (μήκος) × 50 mm (βάθος).
Οι διαστάσεις της πλακέτας τοποθέτησης στον τοίχο υποδεικνύονται.

Πριν ξεκινήσετε:

1. Βεβαιωθείτε ότι η συσκευή στη συσκευασία βρίσκεται σε καλή κατάσταση και ότι περιλαμβάνονται όλα τα εξαρτήματα συναρμολόγησης.
2. Το τροφοδοτικό που υποστηρίζει ο εσωτερικός σταθμός είναι 12 VDC. Βεβαιωθείτε ότι το τροφοδοτικό σας αντιστοιχεί στον εσωτερικό σταθμό.
3. Βεβαιωθείτε ότι όλος ο σχετικός εξοπλισμός είναι απενεργοποιημένος κατά τη διάρκεια της εγκατάστασης.
4. Ελέγξτε τις προδιαγραφές προϊόντος για το περιβάλλον εγκατάστασης.
5. Δείτε εδώ ένα παράδειγμα τοποθέτησης στον τοίχο με κουτί σύνδεσης.

★ Τοποθέτηση στον τοίχο με κουτί σύνδεσης

1. Ανοίξτε μια οπή στον τοίχο. Η οπή πρέπει να έχει διαστάσεις 76 mm (πλάτος) × 76 mm (μήκος) × 50 mm (βάθος).
2. Τοποθετήστε το κουτί σύνδεσης στην οπή που ανοίξατε στον τοίχο.
3. Στερεώστε την πλακέτα τοποθέτησης στον τοίχο στο κουτί σύνδεσης με 2 βίδες.
4. Αναρτήστε τον εσωτερικό σταθμό στην πλακέτα τοποθέτησης στον τοίχο περνώντας τα άγκιστρα της πλακέτας στις υποδοχές στο πίσω πλαίσιο του εσωτερικού σταθμού, όπου ο μηχανισμός ασφάλισης κλειδώνει αυτόματα.

★ Τοποθέτηση στον τοίχο χωρίς κουτί σύνδεσης

1. Τοποθετήστε 2 σωλήνες επέκτασης στον τοίχο.
2. Στερεώστε την πλακέτα τοποθέτησης στον τοίχο με 2 βίδες.
3. Αναρτήστε τον εσωτερικό σταθμό στην πλακέτα τοποθέτησης στον τοίχο περνώντας τα άγκιστρα της πλακέτας στις υποδοχές στο πίσω πλαίσιο του εσωτερικού σταθμού, όπου ο μηχανισμός ασφάλισης κλειδώνει αυτόματα.

4 Ξεκινώντας

1 Ενεργοποίηση του εσωτερικού σταθμού

Θα πρέπει να ενεργοποιήσετε αρχικά τη συσκευή ορίζοντας έναν ισχυρό κωδικό πρόσβασης πριν τη
χρήση της συσκευής.

1. Ενεργοποιήστε τη συσκευή. Θα ανοίξει αυτόματα η σελίδα ενεργοποίησης.
2. Δημιουργήστε έναν κωδικό πρόσβασης και επιβεβαιώστε τον.
3. Πατήστε OK για να ενεργοποιήσετε τον εσωτερικό σταθμό.

Σημείωση: Συνιστούμε να δημιουργήσετε έναν ισχυρό κωδικό πρόσβασης της επιλογής σας (ο οποίος θα περιέχει τουλάχιστον 8 χαρακτήρες από τουλάχιστον τρεις από τις ακόλουθες κατηγορίες: κεφαλαία γράμματα, πεζά γράμματα, αριθμούς και ειδικούς χαρακτήρες) για να ενισχύσετε την ασφάλεια του προϊόντος σας. Επίσης, συνιστάται να πραγματοποιείτε τακτικά επαναφορά του κωδικού πρόσβασής σας. Ειδικά στο σύστημα υψηλής ασφάλειας, μπορείτε να προστατεύσετε καλύτερα το προϊόν σας πραγματοποιώντας επαναφορά του κωδικού πρόσβασης σε μηνιαία ή εβδομαδιαία βάση.

2 Γρήγορη ρύθμιση παραμέτρων

1. Επιλέξτε Γλώσσα και πατήστε Επόμενο.
2. Ρυθμίστε τις παραμέτρους δικτύου και πατήστε Επόμενο.
   - Επεξεργαστείτε τις παραμέτρους Τοπική διεύθυνση IP, Μάσκα υποδικτύου και Πύλη.
   - Ενεργοποιήστε την επιλογή DHCP και η συσκευή θα λάβει αυτόματα τις παραμέτρους δικτύου.
3. Ρυθμίστε τις παραμέτρους του εσωτερικού σταθμού και πατήστε Επόμενο.
   a. Επιλέξτε τύπο εσωτερικού σταθμού.
   b. Επεξεργαστείτε τον όροφο και τον αριθμό αίθουσας.
4. Συνδέστε τις σχετικές συσκευές και πατήστε Επόμενο. Αν η συσκευή και ο εσωτερικός σταθμός βρίσκονται στο ίδιο LAN, η συσκευή θα εμφανιστεί στη λίστα. Αγγίξτε τη συσκευή ή εισαγάγετε τον αρ. σειράς για σύνδεση.
   a. Αγγίξτε το σταθμό πόρτας στη λίστα για σύνδεση.
   b. Αγγίξτε το εικονίδιο ρυθμίσεων για να ανοίξει η σελίδα Ρυθμίσεις δικτύου.
   c. Επεξεργαστείτε τις παραμέτρους δικτύου του σταθμού πόρτας μη αυτόματα ή ενεργοποιήστε την επιλογή DHCP για αυτόματη λήψη των παραμέτρων δικτύου.
   d. Προαιρετικά: Ενεργοποιήστε την επιλογή Συγχρονισμός γλώσσας για συγχρονισμό της γλώσσας του σταθμού πόρτας με τον εσωτερικό σταθμό.
   e. Αγγίξτε OK για αποθήκευση των ρυθμίσεων.
5. Αγγίξτε Τέλος για αποθήκευση των ρυθμίσεων.

Dvožični unutrašnji modul za video-interfon

SRPSKI

Reference dijagrama

1 Izgled

① Ekran ② Mikrofon ③ Port za otkrivanje grešaka ④ Klema alarma ⑤ Dvožični interfejs ⑥ Zvučnik ⑦ Priključak za napajanje

Napomena: Port za otkrivanje grešaka se koristi samo za otkrivanje grešaka.

2 Povezivanje instalacija

AIN1: Ulaz za alarm 1
AIN2: Ulaz za alarm 2
AIN3: Ulaz za alarm 3
AIN4: Ulaz za alarm 4
AIN5: Ulaz za alarm 5
AIN6: Ulaz za alarm 6
AIN7: Ulaz za alarm 7
AIN8: Ulaz za alarm 8
GND: Uzemljenje
485-: Priključak RS-485
485+: Priključak RS-485

Napomena: Opis povezivanja žica odnosi se na korisničko uputstvo.

3 Montaža

Za postavljanje unutrašnjeg modula na zid, potrebni su ploča za postavljanje na zid i razvodna kutija.
Dimenzije razvodne kutije treba da budu 75 mm (širina) × 75 mm (dužina) × 50 mm (dubina).
Prikazane su dimenzije ploče za postavljanje na zid.

Pre nego što počnete:

1. Proverite da li je proizvod koji ste izvadili iz ambalaže u dobrom stanju i da li pakovanje sadrži sve elemente neophodne za sklapanje.
2. Napajanje unutrašnjeg modula je 12 VDC. Osigurajte da napajanje odgovara unutrašnjem modulu.
3. Vodite računa da sva relevantna oprema bude isključena prilikom montaže.
4. U specifikacijama proizvoda proverite neophodne parametre sredine za postavljanje.
5. Ovde je primer postavljanja na zid pomoću razvodne kutije.

★ Postavljanje na zid pomoću razvodne kutije

1. Izdubite rupu u zidu. Veličine rupe treba da budu 76 mm (širina) × 76 mm (dužina) × 50 mm (dubina).
2. Umetnite razvodnu kutiju u rupu izdubljenu u zidu.
3. Pričvrstite ploču za postavljanje na zid na razvodnu kutiju pomoću 2 vijka.
4. Čvrsto zakačite unutrašnji modul na ploču za postavljanje na zid tako što ćete umetnuti kuke na ploči u ploču sa zadnje strane unutrašnjeg modula, pri čemu će se hvataljka kuke automatski zaključati.

★ Postavljanje na zid bez razvodne kutije

1. Umetnite 2 produžne cevi u zid.
2. Pričvrstite na zid ploču za postavljanje na zid pomoću 2 zavrtnja.
3. Čvrsto zakačite unutrašnji modul na ploču za postavljanje na zid tako što ćete umetnuti kuke na ploči u ploču sa zadnje strane unutrašnjeg modula, pri čemu će se hvataljka kuke automatski zaključati.

4 Početak rada

1 Aktivirajte unutrašnji modul

Pre aktiviranja uređaja morate da konfigurišete jaku lozinku
da biste uopšte mogli da ga koristite.

1. Uključite napajanje uređaja. Uređaj će automatski prikazati stranicu za aktiviranje.
2. Kreirajte lozinku i potvrdite je.
3. Dodirnite „OK“ da biste aktivirali unutrašnji modul.

Napomena: Preporučujemo vam da kreirate jaku lozinku po sopstvenom izboru (koja se sastoji od najmanje 8 znakova, uključujući bar tri vrste znakova od navedenih: velika slova, mala slova, cifre i specijalni znakovi), kako biste bolje zaštitili svoj proizvod. Takođe preporučujemo da redovno resetujete lozinku, posebno ako je zaštitna uloga kamere velika; nedeljno ili mesečno resetovanje lozinke povećava zaštitu proizvoda.

2 Brzo konfigurisanje

1. Izaberite jezik i dodirnite „Sledeće“.
2. Podesite parametre mreže i dodirnite „Sledeće“.
   - Podesite lokalnu IP, masku podmreže i parametre mrežnog prolaza.
   - Aktivirajte DHCP, a uređaj će automatski preuzeti parametre mreže.
3. Konfigurišite unutrašnji modul i dodirnite „Sledeće“.
   a. Izaberite tip unutrašnjeg modula.
   b. Podesite broj sprata i sobe.
4. Povežite srodne uređaje i dodirnite „Sledeće“. Ako su uređaj i unutrašnji modul na istom LAN-u, uređaj će biti prikazan na listi. Dodirnite uređaj ili unesite njegov serijski broj da biste izvršili povezivanje.
   a. Dodirnite modul za vrata na listi da biste izvršili povezivanje.
   b. Dodirnite ikonu za podešavanja da biste prikazali stranicu sa podešavanjima mreže.
   c. Ručno podesite parametre mreže unutrašnjeg modula ili omogućite DHCP da bi parametri mreže bili automatski preuzeti.
   d. Opciono: Aktivirajte „Sinhronizuj jezik“ da biste sinhronizovali jezik modula za vrata sa unutrašnjim modulom.
   e. Dodirnite „OK“ da biste sačuvali podešavanja.
5. Dodirnite „Završi“ da biste sačuvali podešavanja.